NOVEXX SOLUTIONS

ALS 206 ETIKETTIERSYSTEM FÜR DIE ETIKETTIERUNG VON DER SEITE

Rechtshand Version

BESCHREIBUNG

Mit dieser Lösung können Etiketten mit einer Breite von 10 – 156 mm (Materialbreite inkl. Trägermaterial max. 160 mm) auf der Seite von Produkten angebracht werden. Die Oberfläche des Produkts muss eben sein, um eine gleichmäßige Etikettenanbringung zu gewährleisten. Es können Papier und steife PE-Etikettenmaterialien verwendet werden. Die maximale Spendegeschwindigkeit beträgt 30 m/min. Das Stativ mit der vertikalen und horizontalen Verstell-Spindel ermöglicht die flexible Integration in ein Fließbandsystem. Der Produktsensor muss mit dem M12-Anschluss der ALS verbunden sein.

SPEZIFIKATIONEN DER ALS 206	
Spendegeschwindigkeit:	Bis zu 30 m/min
Materialbreite inkl. Materialträger:	10 - 160 mm
Etikettenlänge:	5 - 600 mm
Etikettenrollen-Durchmesser:	bis zu 300 mm
Datenschnittstellen:	RS 232C, Ethernet, USB

IHRE VORTEILE

- Flexible Integration in Ihre Produktionslinie
- Attraktives Preis-Leistungs-Verhältnis
- Schnell und robust für anspruchsvolle Anwendungen
- Spendegeschwindigkeit bis zu 30 m/min
- Materialbreite bis zu 160 mm
- Exakte Etikettenpositionierung
- Einfache vertikale und horizontale Einstellung der ALS durch die Verstell-Spindeln

DAS PAKET ENTHÄLT:

POS.-NR.	BESCHREIBUNG	MENGE
1	ALS 206 RH	1
2	L-Spendekanten-Befestigung RH (160 mm)	1
3	Feste L-Spendekante RH (160 mm)	1
4	Flanschplatten-Baugruppe	1
5	Einfacher H-Fuß	1
6	Horizontale Verstell-Spindel (390 mm)	1
7	Vertikale Verstell-Spindel (1500 mm)	1
8	Kreuzklemme	1
9	Produktsensor	1
10	Produktsensor	1
11	Verlängerungskabel (1,5 m)	1

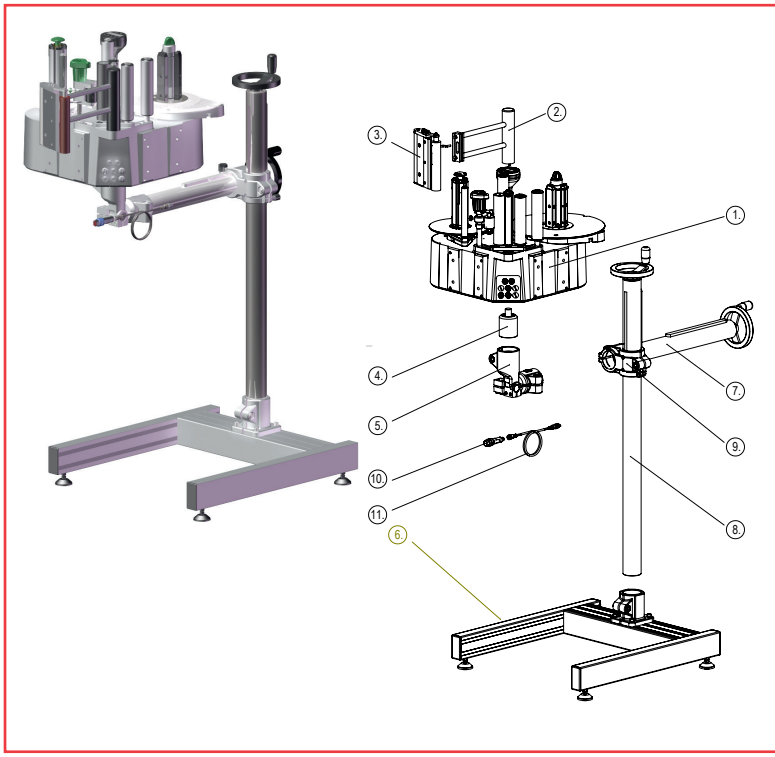

NOVEXX SOLUTIONS

TYPISCHE ANWENDUNGEN: SIDE-LABELING

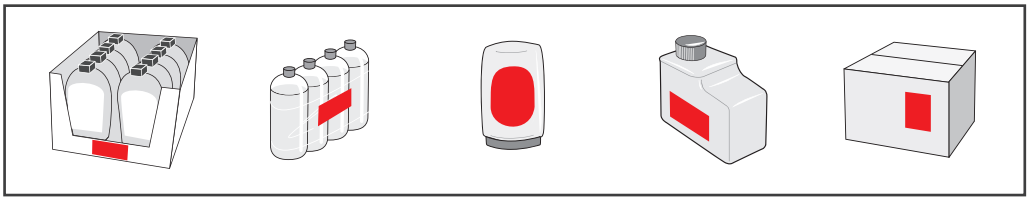

Vor allem für die Etikettierung von Produkten mit einer ebenen und geraden Seitenfläche geeignet. Es können fast alle gängigen Etikettenformen verwendet werden.

ETIKETTEN PRO MINUTE BEI DER ETIKETTIERUNG VON DER SEITE

BEISPIELE	PRODUKTLÄNGE (P)	SPENDEGESCHWINDIGKEIT (V)		
		15 M/MIN	20 M/MIN	30 M/MIN
Produkte:	1. 60 mm Länge + Produktdistanz 20 mm (P)	188	250	375
	2. 100 mm Länge + Produktdistanz 20 mm (P)	125	167	250

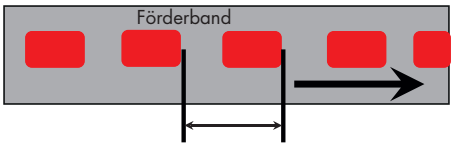

P = Produktlänge + Distanz zum nachfolgenden Produkt

Da anwendungsspezifische Umstände die tatsächlichen Mengen und Spendegeschwindigkeiten beeinflussen können, können aus den obigen Berechnungen eine Rechte abgeleitet werden.

Berechnung der maximalen Etikettenanzahl pro Minute (Q): $Q = V \times 1000 / P$
Berechnung der maximalen Spendegeschwindigkeit (V): $V = Q \times P / 1000$

OPTIONEN* ZUR ERWEITERUNG DIESER LÖSUNG

- Kapazitiver Etikettensensor (einschließlich Halterung)
- Kabel für Tandembetrieb
- Tandem-Schnittstellenkabel
- Remote-Display
- IP65-Kit (IP-Basisversion)
- IP65-Kit IT1
- IP65-Kit IT 2
- APSF-Encoder-Set: Drehgeber (für APSF) inkl. Kabel mit M12-Stecker
- Externe OD-Kontrolle (RH)

Remote display

* = nicht im Lieferumfang enthalten, separate Bestellung erforderlich.

Die hierin enthaltenen Informationen gelten als zuverlässig; NOVEXX Solutions erteilt jedoch keinerlei Zusicherungen zu Genauigkeit und Richtigkeit der Daten. Wie alle anderen Daten sollten auch diese Informationen hinsichtlich der spezifischen Endnutzerbedingungen von einer unabhängigen Stelle bestätigt werden, um sicherzustellen, dass die empfohlene Etikettierung den maßgeblichen Anforderungen und Vorschriften entspricht. Unabhängig von jeglicher Rechtsgrundlage übernimmt NOVEXX Solutions keinerlei Haftung, die sich aus Ihrer Verwendung der hierin enthaltenen Informationen oder aus Ihrem Vertrauen auf dieselben ergibt, und NOVEXX Solutions haftet unter keinen Umständen für Folge-, indirekte oder zufällige Schäden. Die Haftung von NOVEXX Solutions beschränkt sich auf den Ersatzwert des mangelhaften Produkts. Produkte, Informationen und Spezifikationen können ohne Ankündigung geändert werden.
© 2015 Novexx Solutions GmbH, alle Rechte vorbehalten. Die hierin eventuell verwendeten Marken und/oder Handelsnamen Dritter sind Eigentum ihrer jeweiligen Eigentümer.

Novexx Solutions GmbH
DEUTSCHLAND
Ohmstrasse 3
D-85386 Eching
Tel. +49 (0)8165 925 299
info.deutschland@novexx.com

Novexx Solutions S.A.S.
FRANCE
Tel. +33 (0)825 82 61 52
info.france@novexx.com

Novexx Solutions B.V.
NEDERLAND
Tel. +31 (0)302 63 22 33
info.nederland@novexx.com

Novexx Solutions B.V.
BELGIE
Tel. +32 (0)2 377 8002
info.belgie@novexx.com

Novexx Etiketleme Sistemleri
Tic. A.Ş. TÜRKIYE
Tel. +90 216 564 81 81
info.turkiye@novexx.com

Novexx Solutions GmbH
ITALIA
Tel. +39 0331 1855511
info.italia@novexx.com

Novexx Solutions GmbH
FILIAL SVERIGE
Tel. +46 (0)31 68 30 40
info.sverige@novexx.com

manroland India Pvt. Ltd.
INDIA
Tel. +91 (11) 47002900
info.india@novexx.com

Novexx Solutions
USA
Tel. +1 610 4730751
info.usa@novexx.com

Novexx Solutions
ASIA
Tel. +86 (021) 2215 7665
info.asia@novexx.com

Novexx Solutions GmbH
POLSKA
Tel. +48 (0)605957108
info.polska@novexx.com

www.novexx.com