NOVEXX SOLUTIONS

INSTRUCTIONS DE SERVICE

LA-TO xx

Applicateur

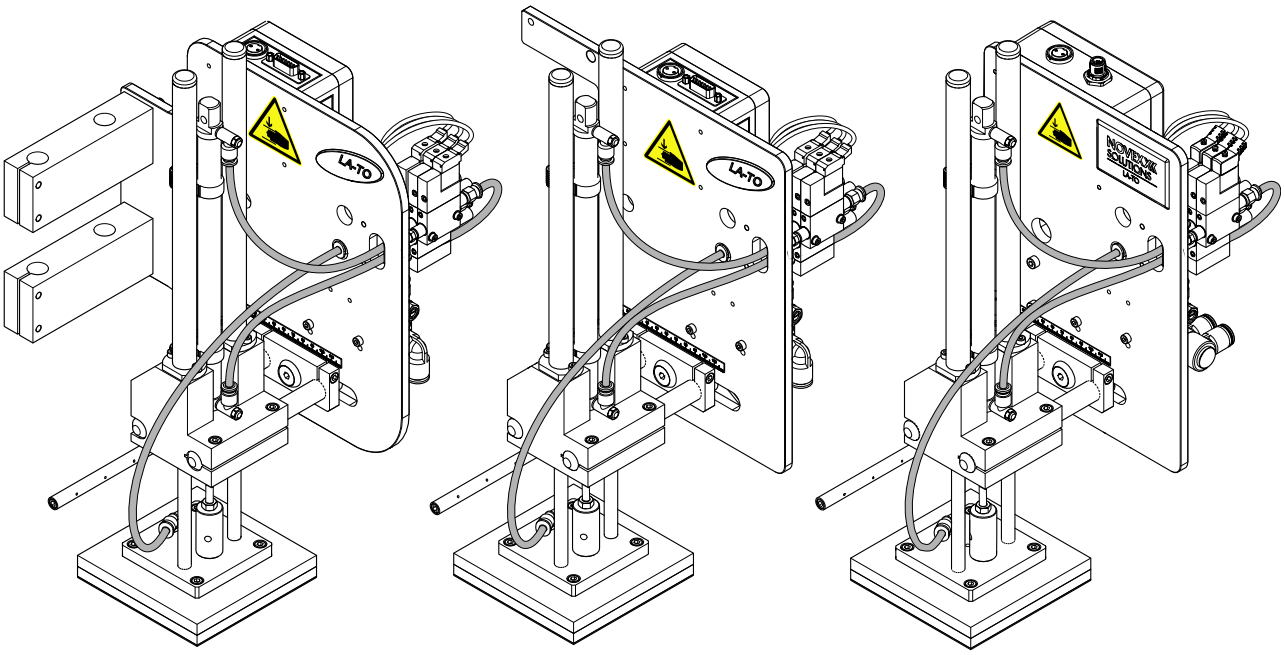

Edition 8 - 9/2023

Contenu

A prendre en compte -3
- Consignes générales -3
  - Validité et obligation de ces instructions -3
  - Représentation et information -4
- Pour votre sécurité -6
  - Utilisation conforme -6
  - Information et qualification -6
  - Fonctions de sécurité -8
  - Fiabilité de la machine -12
  - Avant chaque début de production -13
  - Mises en garde figurant sur la machine -14

Description du produit -15
- Caractéristiques techniques -15
  - Différences entre LA-TO et LA-TO XL -15
  - Dimensions -15
  - Prises -15
  - Matériel d'étiquetage -16
  - Capacité -16
  - Application -16
  - Conditions ambiantes -17
- Aperçu -18
  - Appellation -18
  - Utilisation conforme -19
  - Configuration minimale requise -19
  - Types de construction -20
  - Description fonctionnelle -21
  - Éléments de commande et de raccordement -22

Mise en service -24
- Montage -24
  - Sécurité -24
  - Consignes générales -24
  - Préparation du câble de raccordement pour le circuit de commutation Interlock -25
  - Montage sur XPA 93x -25
  - Montage sur ALX 92x -26
  - Montage sur ALX 73x -27
  - Montage sur ALS/XLS 2xx -28
  - Montage sur ALS 30x -29
  - Montage de l'unité de maintenance -30
  - Raccordement de l'air comprimé -31
  - Sélectionner la taille de la plaque de compression -33

Réglages -34
Configurations des paramètres -34
Position de la plaque de compression -37
Capteurs -39
Vannes -42

Fonctionnement -44
Mise en marche/hors marche de l'applicateur -44
Mise en marche -44
Mise hors marche -45
Remplacement de la plaque de compression -46
Remplacement de la plaque de compression sur LA-TO / LA-TO TD -46
Remplacement de la plaque de soufflage sur le LA-TO BO -47
Nettoyage -49
Sécurité -49
Périodicité de nettoyage -49
Nettoyage -49
Unité de maintenance -49
Élimination de pannes -51
Désactivation de l'air comprimé en cas de panne -51
Constatation de l'état -51
Appel du service après-ventes -51

Annexe -52
Dimensions LA-TO XL TD -52
Plan pneumatique LA-TO / LA-TO TD -53
Plan pneumatique LA-TO BO -55
Aperçu des alésages - plaques de compression -57

Déclaration d'incorporation EU -58
Annexe à la déclaration d'incorporation -59

A prendre en compte

CONSIGNES GÉNÉRALES

Validité et obligation de ces instructions

Contenus

Les instructions de service complètes pour les applicateurs LA-TO (XL), LA-TO TD (XL) et LA-TO BO (XL) comprennent les parties suivantes :

- Mode d´emploi (pour personnel opérateur et de service)
- Manuel de service (pour le personnel de service)
- Catalogue des pièces de rechange (pour le personnel de service)

Les présentes *instructions de service* décrivent l'installation et le fonctionnement du dénommé applicateur. Pour garantir la commande sûre et correcte de l'étiqueteuse / système d'impression & d'étiquetage avec LA-TO raccordé, il est indispensable de consulter également le mode d'emploi de l'étiqueteuse / système d'impression & d'étiquetage respectif.

Pour toutes questions techniques n'étant pas décrites dans ce mode d'emploi :

➔ Tenir compte du manuel de service de l'applicateur resp. de l'imprimante

ou

➔ demander l'aide d'un technicien de service de notre partenaire de distribution.

Le service après-vente de notre partenaire de distribution est à votre disposition en cas de pannes.

Désignation des appareils

LA-TO est l'abréviation de « Label Applicator Touch-On », ce qui signifie « Applicateur d'étiquettes apposer ». La désignation « TO » (Touch-On) différencie cet applicateur des autres techniques d'application telles que par exemple par soufflage (anglais : Blow-On) ou en mouvement (anglais : Swing-On).

Le modèle LA-TO est disponible en différentes versions. Pour plus d'informations, se référer au chapitre Aperçu 🗋 à la page 18.

Version technique

3/2023

Responsabilité

NOVEXX Solutions se réserve le droit :

- De modifier la construction, des composants et le logiciel et également d'utiliser d'autres composants, toutefois équivalents, que ceux indiqués, dans la mesure où ces modifications sont au profit du développement technique.
- De modifier les informations contenues dans ces instructions.

Une obligation à également appliquer ces modifications à des machines livrées au préalable est toutefois exclue.

Droits d'auteur

Tous les droits sur ces instructions et leurs annexes reviennent à la société NOVEXX Solutions. Toute reproduction, réimpression ou toutes autres copies, même uniquement de parties de ces instructions, sont uniquement autorisées sur accord écrit.

Fabricant

Novexx Solutions GmbH

Ohmstraße 3

D–85386 Eching

Tél. : +49-8165-925-0

Fax : +49-8165-925-231

www.novexx.com

Représentation et information

Explication des symboles

Différents types d'informations sont marqués de manière distinctive pour faciliter la lisibilité et la vue d'ensemble :

➔ Instructions pour une action, dans un ordre quelconque

1. Instructions numérotées pour une action, texte instructif
2. Tenir compte de l'ordre indiqué !

➠ Instruction particulière relative à l'exécution. A prendre en compte !

☹ Description de la cause d'une erreur dans la documentation de référence des messages d'erreur.

- Enumération de caractéristiques
- Autre caractéristique

EXPERTS Le symbole des experts caractérise des activités que seul du personnel qualifié et possédant une formation spéciale a le droit d'effectuer.

Le symbole d'informations caractérise des remarques et des recommandations ainsi que des informations supplémentaires.

Remarques pour des dangers et des risques

Des remarques importantes devant obligatoirement être respectées sont mises en valeur de manière distincte :

AVERTISSEMENT !

Une mise en garde signale des risques pouvant entraîner des blessures graves ou même la mort ! La mise en garde contient des mesures de sécurité relatives à la protection des personnes concernées.

➔ Les instructions doivent obligatoirement être respectées.

ATTENTION !

Un symbole de prudence signale des risques pouvant entraîner des dégâts matériels ou des blessures personnelles (légères blessures). Le texte contient des instructions permettant d'éviter les dommages.

➔ Les instructions doivent obligatoirement être respectées.

Illustrations

Si nécessaire, les textes sont accompagnés d'illustrations. La référence à une illustration est indiquée par un numéro d'illustration placé entre [crochets]. Des majuscules derrière un numéro d'illustration, comme par ex. [12A], renvoient à la position correspondante dans l'illustration.

Paramètres

Les paramètres dans le menu des paramètres sont représentés en lettres grises sous la forme NOM DE MENU > Nom du paramètre.

POUR VOTRE SÉCURITÉ

Utilisation conforme

AVERTISSEMENT !

L'applicateur décrit dans ce mode d'emploi est une quasi-machine selon la directive machines 2006/42/CE !

→ Ne mettre l'applicateur en service qu'après avoir constaté que la machine dans laquelle l'applicateur est sensé être incorporé correspond aux stipulations de la directive 2006/42 CE, annexe IIA.

Bien que l'applicateur soit une « quasi-machine » au sens de la directive machines, il est appelé « Machine » ou « Applicateur » dans le présent manuel par raison de simplicité.

Le LA-TO est un dispositif pour l'application automatique d'étiquettes auto-adhésives alimentées par une des étiqueteuses ou un des systèmes d'impression & d'étiquetage mentionnés ci-dessous.

Étiqueteuses :

- ALS/XLS 20x
- ALS/XLS 256
- ALS/XLS 272
- ALS 30x

Systèmes d'impression & d'étiquetage :

- ALX 73x
- ALX 92x
- XPA 93x

Le LA-TO est relié de manière fixe à la machine respective. Contrairement à l'étiquetage direct depuis la plaque de distribution de la machine sur le produit, le LA-TO peut parcourir une distance maximale de 18 cm (LA-TO XL: 38 cm) entre la plaque de distribution et le produit.

Le LA-TO ne doit pas être utilisé en extérieur ou dans des atmosphères explosibles.

Toute utilisation contraire ou autre est considérée comme non conforme. La société NOVEXX Solutions décline toute responsabilité pour tous dégâts résultant d'une utilisation non conforme de la machine.

Information et qualification

Assurer le respect des qualifications requises

→ Seul du personnel initié et autorisé a le droit de manier, régler la machine et d'effectuer des travaux de maintenance.

→ Seul du personnel qualifié et formé de manière correspondante (technicien de service) ou le service après-vente ont le droit d'effectuer des travaux de service après-vente.

→ Déterminer nettement les personnes responsables du maniement et de l'entretien de la machine et respecter les compétences de manière conséquente.

→ En outre, instruire régulièrement le personnel en matière de sécurité de travail et de protection environnementale.

Qualification pour le maniement

Les instructions données au personnel opérateur doivent garantir :

- que le personnel opérateur est en mesure d'utiliser la machine de manière autonome et sans risque.
- que le personnel opérateur est en mesure, en cas de petites pannes (par ex. bourrage de papier), de résoudre lui-même le problème.

➔ Au moins 2 personnes doivent être initiées.

➔ Mettre à disposition une quantité suffisante de matériel d'étiquetage pour d'éventuels tests et pour l'initiation du personnel.

Qualification pour les intégrateurs systèmes et le personnel d'entretien

L'installation de la machine et les travaux de service sur la machine requièrent des connaissances qualifiées. Seul du personnel de service possédant une formation spécifique peut juger quels travaux doivent être exécutés et reconnaître d'éventuels dangers.

- Des connaissances acquises dans le cadre d'une formation spécifique en mécanique et électronique (en Allemagne par exemple la formation de mécatronicien).
- Participation chez le fabricant à un entraînement technique pour la machine correspondante.
- Le personnel de service doit être familiarisé avec le fonctionnement de la machine.
- L'intégrateur système doit être familiarisé avec le fonctionnement de l'installation dans laquelle la machine est intégrée.

Travaux	Intégrateur système	Opérateur	Personnel d'entretien
Mise en place de la machine	X		
raccorder	X		
régler	X		
mettre en marche/hors marche	X	X	X
Mise en place/remplacement de matériel/ de ruban transfert	X	X	X
Réglages spécifiques à l'application	X	X	X
Elimination de pannes sans [a] grande importance	X	X	X
Nettoyage de la machine		X	X
Elimination de pannes de [b] plus grande importance			X
Réglages sur le système électronique / mécanique			X
Réparations			X
Manuel :	Manuel de service	Mode d'emploi	Manuel de service, catalogue de pièces de rechange

[Tab. 1] Exemple pour la répartition des travaux entre personnes de différente qualification.

a) par ex. erreurs lors du transport des étiquettes
b) par ex. remplacement de lampe ou de tête d'imprimante

Tenir compte des informations

AVERTISSEMENT !

Un fonctionnement sûr et efficace de la machine est uniquement garanti si toutes les informations nécessaires sont respectées !

→ Le montage, le raccordement et le réglage de la machine ainsi que les travaux de réparation doivent uniquement être effectués conformément aux indications fournies dans les présentes instructions.

→ Ces instructions de service ainsi que les instructions de service de l'étiqueteuse / du système d'impression et d'étiquetage doivent être lues minutieusement avant l'exploitation et toutes les consignes doivent être respectées.

→ Tenir compte des consignes de sécurité et des mises en garde figurant sur l'appareil.

→ Seul des personnes compétentes ont le droit de manier et de régler l'appareil.

D'éventuelles redevances en matière de garantie et de qualité produit peuvent uniquement être prises en considération si la machine est exploitée conformément aux instructions fournies dans le mode d'emploi.

Mise à disposition des informations

Ce mode d'emploi doit

→ être gardé sur le lieu d'application de la machine et être accessible à l'opérateur.

→ toujours être bien lisible.

→ être remis au nouveau propriétaire si la machine est vendue.

→ Toujours veiller à ce que les plaques contenant des consignes de sécurité et des mises en garde appliquées sur la machine soient propres et lisibles. Remplacer des plaques manquantes ou endommagées.

Fonctions de sécurité

AVERTISSEMENT !

Risque de blessures personnelles et de dégâts matériels !

Le modèle LA-TO peut occasionner des blessures personnelles et des dégâts matériels s'il est utilisé sans fonctions de sécurité et dispositifs de protection aptes au fonctionnement.

→ Ne jamais exploiter la machine sans dispositif de protection.

→ Ne jamais exploiter la machine si les fonctions de sécurité sont désactivées.

Dispositif de protection

L'intégrateur système doit installer un dispositif de protection séparateur conforme aux exigences de la norme EN 953. Il peut par exemple s'agir d'un carter de protection avec porte sécurisée.

Le dispositif de protection séparateur ne fait pas partie de l'étendue de livraison de la machine.

Raccordement d'un dispositif de protection séparateur

Les illustrations dans ce chapitre montrent par exemple un LA-TO monté sur un distributeur d'étiquettes ALS 20x RH (représentation sans flexibles ni câbles). Les instructions fournies s'appliquent de la même manière à toutes les autres constructions et versions de LA-TO.

➔ Raccorder l'interrupteur Lock [3D] du dispositif de protection à la fiche fournie en annexe [2] (voir [3E], interrupteur ouvert = la machine s'arrête).

➔ Brancher la fiche sur le boîtier de commande.

➠ Le fonctionnement de l'applicateur LA-TO sans le dispositif de protection prescrit est considéré être non conforme. La société NOVEXX Solutions décline toute responsabilité pour tous dégâts résultant d'une utilisation non conforme de l'applicateur.

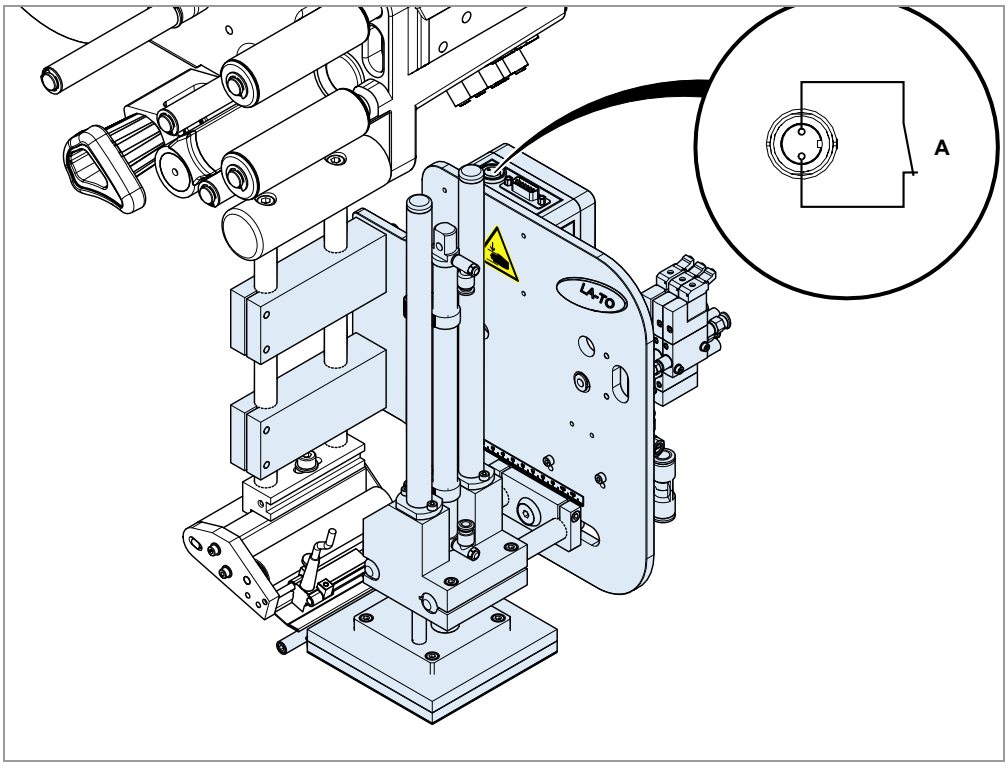

[1] Raccordement d'un interrupteur Interlock (A) resp. d'un interrupteur d'ARRÊT D'URGENCE au LA-TO (dans notre exemple: LA-TO raccordé à ALS 20x).

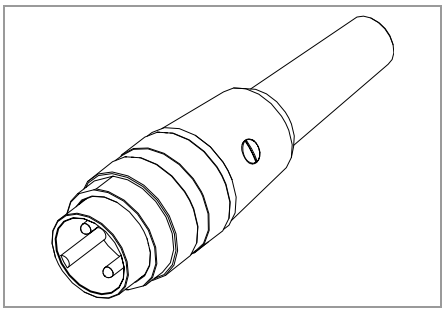

[2] Fiche fournie en annexe pour le raccordement d'un interrupteur Interlock à un LA-TO (numéro d'article : A102076).

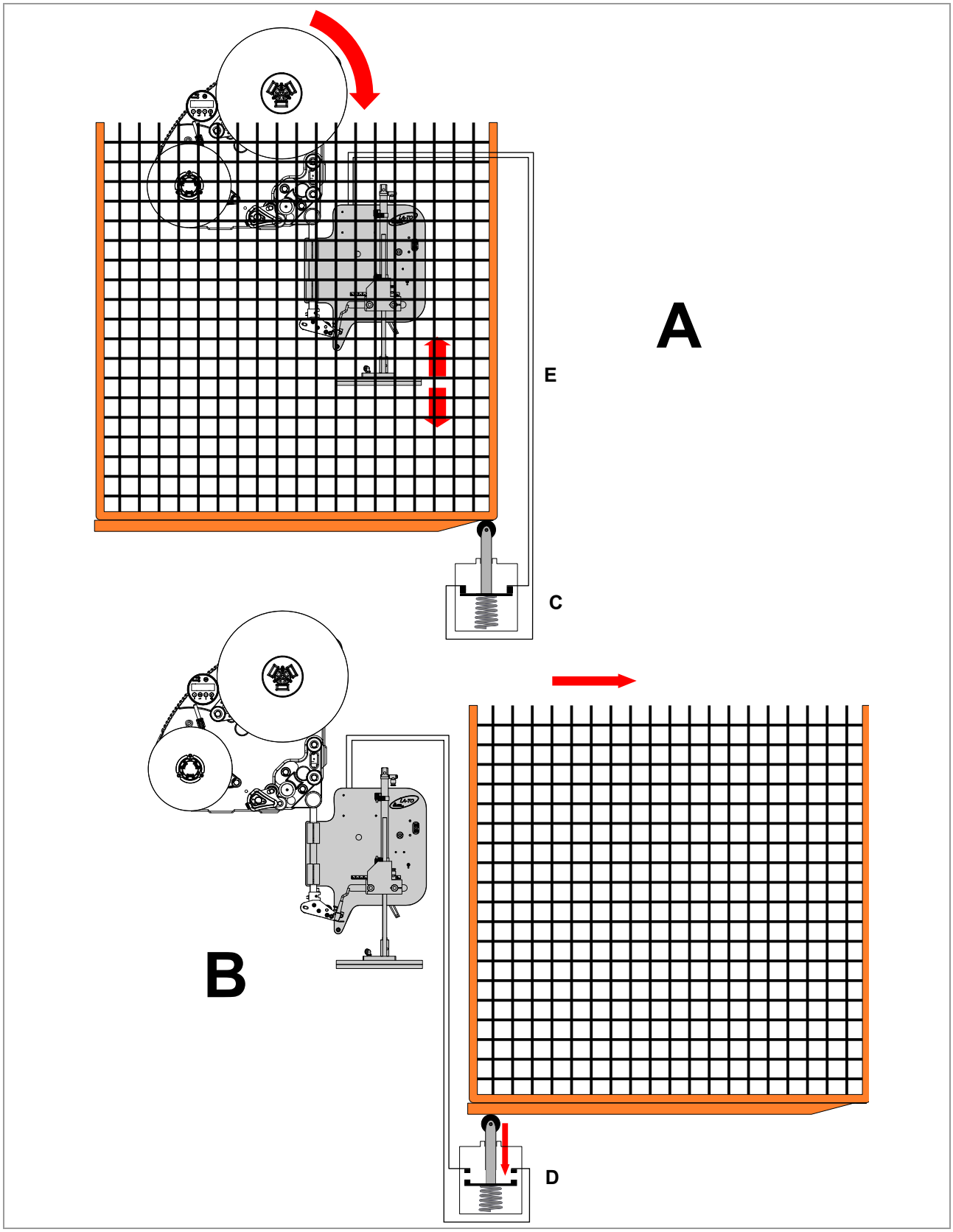

[3] Représentation schématique d'un dispositif de protection séparateur mobile :
A Dispositif de protection fermé. Interrupteur de sécurité fermé (C). Applicateur en service.
B Dispositif de protection ouvert. Interrupteur de sécurité ouvert (D). Applicateur stoppé.

Arrêt d'urgence

L'intégrateur système doit installer un dispositif d'arrêt d'urgence externe. Il peut par exemple s'agir d'un bouton-poussoir d'arrêt d'urgence figurant en dehors du dispositif de protection. Le bouton-poussoir doit être actionné en cas d'urgence ou bien de situation dangereuse.

Le dispositif d'arrêt d'urgence externe ne fait pas partie de l'étendue de livraison de la machine.

Contrôle des fonctions de sécurité

Les fonctions de sécurité suivantes peuvent être contrôlées par l'opérateur resp. par un technicien de service :

Fonction de sécurité	Contrôle de la fonction
Arrêt d'urgence	➔ Actionnement du dispositif d'arrêt d'urgence (appuyer par ex. sur le bouton-poussoir d'arrêt d'urgence). L'applicateur doit immédiatement s'arrêter.
Dispositif de protection	➔ Interrompre le circuit de commutation de sécurité du dispositif de protection (par ex. ouvrir la porte de protection). L'applicateur doit immédiatement s'arrêter.
Vanne de mise en marche	➔ Mettre l'air comprimé en marche. Le pied de l'applicateur se déplace *lentement* vers le haut, depuis la position finale jusqu'en position initiale. Si le mouvement est effectué brusquement, la vanne de mise en marche doit être réglée par un technicien de service.

[Tab. 2] Aperçu : contrôle des fonctions de sécurité

Fiabilité de la machine

Utilisation conforme

→ Utiliser la machine uniquement conformément aux indications fournies au chapitre Utilisation conforme à la page 6.

Installation, remise en état

AVERTISSEMENT !

Une utilisation non conforme de la machine risque de causer des accidents, des dégâts matériels et des pannes de production !

→ Lors de l'installation, vérifier l'absence de dommages visibles dus au transport. Immédiatement informer NOVEXX Solutions en cas de dommages.

→ Tenir compte des conditions admissibles ambiantes lors de l'installation.

→ Veiller à garantir la stabilité au basculement de la machine lors de l'installation.

→ Prévoir un dispositif de séparation secteur et un dispositif d'arrêt d'urgence lors de l'installation.

→ Installer le dispositif de séparation secteur et le dispositif d'arrêt d'urgence de manière à en garantir un accès aisé.

→ Toujours poser les câbles de raccordement et les flexibles de manière à éviter tout risque de trébuchement.

→ Vérifier le parfait fonctionnement de toutes les fonctions de sécurité.

→ Uniquement mettre la machine en service si son parfait état technique est garanti.

→ Toutes modifications ou transformations sur la machine doivent uniquement être effectuées en accord avec le service après-ventes NOVEXX.

→ Pression de service maximale admissible : 6 bars

→ Ne rattacher la machine à d'autres machines que si ces dernières remplissent les exigences requises pour un circuit SELV (circuit de sécurité à tension extra-basse) conformément à la norme EN 60950.

→ Sécuriser les flexibles pneumatiques contre le claquement.

→ Immédiatement remplacer des flexibles pneumatiques défectueux.

→ Mettre la machine en service uniquement après avoir effectué au moins une marche d'essai avec succès.

→ Uniquement utiliser des pièces de rechange d'origine.

AVERTISSEMENT !

Risque de cisaillement et de coincement entre l'applicateur et la plaque de distribution ainsi qu'entre l'applicateur et le dispositif de convoyage !

→ Empêcher tout accès à la machine pendant le fonctionnement en intégrant une dispositif de [a] protection de niveau supérieur.

a) Dispositif de protection mobile et séparateur, selon EN 953

Protection contre d'éventuelles blessures dues au courant électrique

AVERTISSEMENT !

La machine, à laquelle l'applicateur est rapporté, fonctionne avec la tension du réseau ! Tout contact avec des pièces sous tension peut entraîner des courants de chocs dangereux et des brûlures.

→ Mettre la machine hors marche avant tous travaux de nettoyage et d'entretien.

→ Maintenir la machine à l'état sec.

→ Si du liquide pénètre dans la machine, immédiatement mettre la machine hors marche. Informer le technicien de service.

→ Ne rattacher l'applicateur à d'autres machines que si ces dernières remplissent les exigences requises pour un circuit SELV (circuit de sécurité à tension extra-basse) conformément à la norme EN 60950.

→ Mettre la machine hors marche en cas d'urgence.

Protection contre d'éventuelles blessures dues aux influences mécaniques

AVERTISSEMENT !

Risque de coincement entre l'applicateur et le dispositif de convoyage ainsi qu'entre les pièces mobiles de l'applicateur !

→ Exploiter la machine uniquement avec un dispositif de protection de niveau supérieur.

→ Pendant le fonctionnement, ne jamais retirer ni contourner le dispositif de protection contre l'introduction des mains.

Risque de blessures par les pièces mobiles et tournant rapidement !

→ Respecter un écart de sécurité par rapport à la machine en fonctionnement.

→ Ne jamais introduire les mains dans la machine pendant son fonctionnement.

→ Mettre la machine hors marche avant d'effectuer des travaux de réglage mécanique.

→ Même lorsque la machine est à l'arrêt, toujours laisser libre le domaine des pièces mobiles si un démarrage de la machine est possible.

Risque de happement !

→ Ne jamais porter sur soi des cravates, des vêtements branlants, des bijoux, des montres ou autres objets semblables à proximité de la machine en cours de fonctionnement.

→ Les cheveux longs doivent toujours être protégés par un protège-cheveux.

Risque de trébuchement !

→ Toujours poser les câbles de raccordement et les flexibles pneumatiques (le cas échéant) de manière à éviter tout risque de trébuchement.

Avant chaque début de production

→ Vérifier le parfait fonctionnement des fonctions de sécurité (voir Contrôle des fonctions de sécurité à la page 11).

→ Contrôler la machine pour constater d'éventuels dégâts visibles. Signaler immédiatement des vices éventuellement constatés.

→ Utiliser correctement l'équipement de protection individuelle, par ex. porter un protège-cheveux.

→ Retirer le matériel et les outils inutiles de la zone de travail de la machine.

➔ S'assurer que seules des personnes autorisées accèdent à la zone de travail de la machine.

➔ S'assurer que personne ne risque d'être mis en danger par la mise en marche de la machine.

Mises en garde figurant sur la machine

> ATTENTION !
>
> Des mises en garde figurant sur la machine sont d'importantes informations pour le personnel opérateur.
>
> ➔ Ne pas retirer les mises en garde.
>
> ➔ Remplacer des mises en garde manquantes ou illisibles.

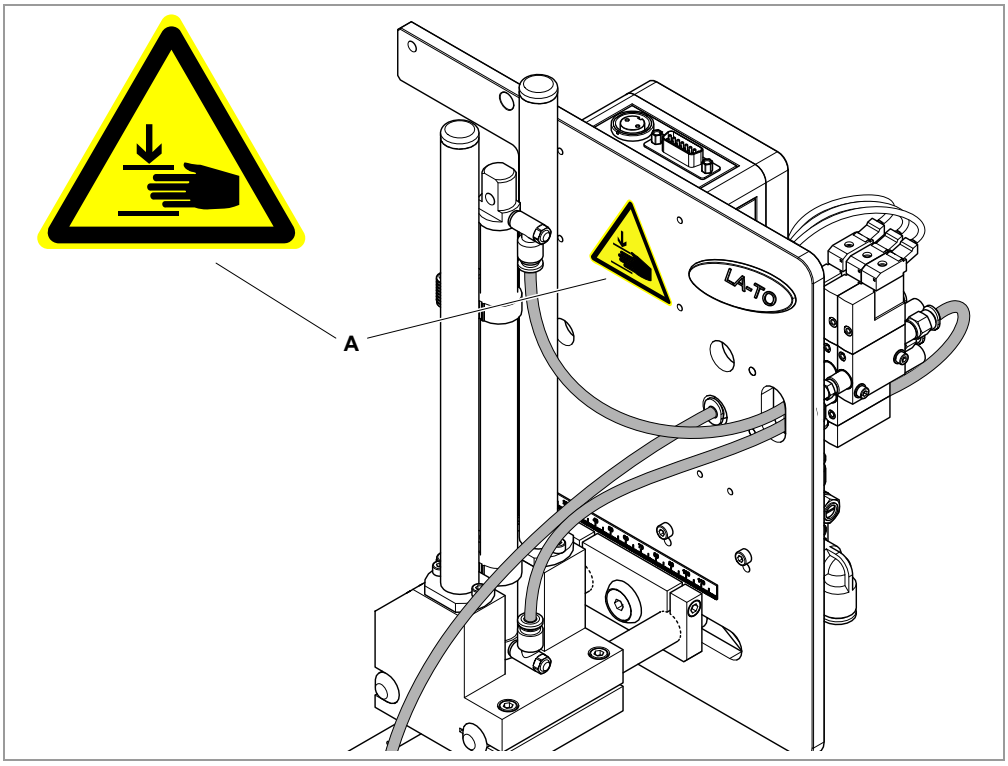

[4] Warnhinweis am LA-TO.

Signification des mises en garde :

Mise en garde	Signification	N° de cde
	La mise en garde « Risque de coincement » signalise le risque de mouvements dangereux de l'appareil lesquels peuvent occasionner des coincements. Mettre l'appareil hors marche au préalable.	A103530
	L'étiquette bleue « Lisez le manuel » invite à lire le mode d'emploi.	A5331

[Tab. 3] Signification des mises en garde

Description du produit

CARACTÉRISTIQUES TECHNIQUES

Différences entre LA-TO et LA-TO XL

Le tableau montre *les* différentes caractéristiques pour LA-TO et LA-TO XL :

Spécification	LA-TO	LA-TO XL
Longueur de course maxi	180 mm	380 mm
Vitesse maxi du produit lors de l'application	15 m/min	aucun
Consommation d'air par course	0,3 l	0,6 l
Taille	voir le chapitre « Dimensions » ci-dessous	
Poids	env. 5”kg	env. 6”kg

Dimensions

Taille (Larg. x haut. x prof.)	• LA-TO – pour ALS xxx : 275 x 442 x 295 mm – pour ALX 92x : 275 x 442 x 275 mm – pour XPA 93x : 252 x 442 x 235 mm • LA-TO XL – pour ALS xxx : 275 x 649 x 295 mm – pour ALX 92x : 275 x 649 x 275 mm – pour XPA 93x : 252 x 649 x 235 mm
Poids	• LA-TO : env. 5 kg • LA-TO XL : env. 6 kg

➔ Pour plus de détails, voir le dessin dimensionell en annexe.

Prises

Alimentation en courant	• via *interface de signal standard*: ALS 20x/256/30x, ALX 73x • via *interface d'applicateur* (en option): ALS 20x/256/30x, ALX 73x, ALX 92x • via *interface 8IO* (en option): XPA 93x
Puissance absorbée	au maximum 0,5 A
Tension d'alimentation	24 VDC
Pression d'air d'alimentation	6 bars [1]
Consommation d'air	• LA-TO : 0,3 l/course • LA-TO XL : 0,6 l/course Au maximum 40 l/min pour le vide (en fonction de la durée du vide resp. du soufflage)

1) Pression d'air maximale admissible à l'entrée sur l'unité de maintenance fournie en annexe : 10 bars

Matériel d'étiquetage

Type	Auto-adhésif (papier, matériaux plastiques) [1]
Largeur de matériel	• LA-TO (XL) : 30-160 mm • LA-TO BO (XL) : 50-110 mm
Longueur matière	• LA-TO (XL) : 30-210 mm • LA-TO BO (XL) : 50-160 mm

1) En raison de charge statique et de friction, les matériaux plastiques risquent de former des plis pendant la distribution. Les matériaux plastiques doivent pour cette raison être testés dans des conditions d'application avant l'utilisation dans la production.

Capacité

LA-TO sur le ALS 20x/256/30x	au maximum 100 étiquettes/min [1]
LA-TO sur ALX 92x	au maximum 80 étiquettes/min [2]

1) En fonction du suivant : temps d'application, longueur de course, taille d'étiquette, matériel d'étiquetage
2) En fonction du suivant : temps d'application, longueur de course, taille d'étiquette, matériel d'étiquetage

Application

Longueur de course	• LA-TO : au maximum 180 mm • LA-TO XL : au maximum 380 mm Espace utilisable, avec capteur de position finale et de position Home LA-TO BO : Une longueur de soufflage de quelques centimètres [1] vient s'ajouter à la hauteur maximale de la course
Sens d'application	Par le haut, par le côté ou par le bas
Tolérance pour la position de l'étiquette	• LA-TO : ±1 mm • LA-TO BO : ±10 mm
Angle d'application	90°
Force de compression LA-TO TD	• À un coin de la plaque de compression : 16-20 N • Au milieu de la plaque de compression : 30 -35 N
Vitesse du produit pendant l'application	• LA-TO : au maximum 15 m/min • LA-TO XL : 0 m/min • LA-TO BO : au maximum 20 m/min
Courant d'air	Tuyère d'aspiration

1) La longueur de soufflage dépend de plusieurs facteurs, par ex. la taille des étiquettes et la pression de l'air

Conditions ambiantes

Lieu de mise en place	• A l'intérieur de bâtiments • A l'abri de l'eau et du vent • A un endroit sec • Pas dans une atmosphère présentant des risques d'explosion • Fonctionnement au maximum jusqu'à 2.000 m au-dessus du niveau de la mer
Température de service	5-40 °C
Température de stockage	0-70 °C
Humidité de l'air	45 -75%, non condensant
Bruit	< 70dB(A)
Indice de protection	IP 21

APERÇU

Appellation

LA-TO est l'abréviation de « Label Applicator Touch-On » (anglais pour « Applicateur d'étiquettes par compression »). La désignation « TO » (Touch-On) différencie cet applicateur des autres techniques d'application telles que par exemple par soufflage (anglais : Blow-On) ou par pose (anglais : Swing-On).

Une ou deux paires de lettres peuvent suivre la désignation LA-TO afin de déterminer plus précisément le type de construction :

LA-TO xx yy

- xx = TD ou BO
- yy = XL

Signification des paires de lettres :

- *TD*: LA-TO avec capteur de compression (anglais « touch down sensor »). L'applicateur fait demi-tour dès que son pied heurte une résistance. Ceci permet d'étiqueter des produits de différentes hauteurs.
- *BO* : LA-TO avec fonction de soufflage (anglais « blow-on »). Le dernier bout de chemin de la cours est effectué en soufflant sur l'étiquette.
- *XL* : LA-TO à course particulièrement longue (anglais « extended length »).

Liste des types de construction de LA-TO :

- LA-TO
- LA-TO XL
- LA-TO TD
- LA-TO TD XL
- LA-TO BO
- LA-TO BO XL

Pour une meilleure vue d'ensemble, les types de construction « XL », « TD » et « BO » du LA-TO sont uniquement mentionnés explicitement dans le présent manuel si leur spécification ou leur maniement diffère de la norme LA-TO.

Pour plus d'informations, se référer au chapitre Types de construction à la page 20.

Le terme « Machine » désigne par la suite l'étiqueteuse / le système d'impression & d'étiquetage avec
LA-TO rapporté.

Utilisation conforme

Le LA-TO est un dispositif pour l'application automatique d'étiquettes auto-adhésives alimentées par une des étiqueteuses ou un des systèmes d'impression & d'étiquetage mentionnés ci-dessous.

Étiqueteuses :

- ALS 20x
- ALS 256
- ALS 30x

Systèmes d'impression & d'étiquetage :

- ALX 73x
- ALX 92x
- XPA 93x

Le LA-TO est relié de manière fixe à la machine respective. Contrairement à l'étiquetage direct depuis la plaque de distribution de la machine sur le produit, le LA-TO peut parcourir une distance maximale de 18 cm (LA-TO XL : 38 cm) entre la plaque de distribution et le produit.

Configuration minimale requise

Produits

- LA-TO : il est possible d'étiqueter
  - des produits immobiles de *différentes hauteurs*
  - des produits mobiles de *même hauteur*
- LA-TO TD / LA-TO BO : il est possible d'étiqueter des produits immobiles ou mobiles de *différentes hauteurs*

Air comprimé

- Le raccord d'air comprimé doit être disponible.
- Surface de montage pour unité de maintenance (voir instructions de montage).

Machine (étiqueteuse / système d'impression & d'étiquetage)

Machine	Équipement
XPA 93x	XPA 93x avec plaque de distribution standard et interface 8IO optionelle
ALX 92x	ALX 92x avec plaque de distribution standard et interface d'applicateur optionnelle [a].
ALX 73x	• ALX 734, ALX 735 ou ALX 736 avec plaque de distribution en L fixe. • Commande via interface de signal standard ou via interface d'applicateur optionnelle.
ALS 20x/256, ALS 30x	• ALS 20x, ALS 256 ou ALS 30x avec plaque de distribution en L fixe. • Commande via interface de signal standard ou via interface d'applicateur optionnelle.

[Tab. 4] Équipement minimal de la machine pour le mode d'applicateur.

a) Si l'interface d'applicateur a été équipée ultérieurement, veiller à ce que la prise Sub-D15 pour applicateurs (sur le haut du capot frontal) soit disponible.

Microprogramme

Machine	Applicateur	Microprogramme machine (minimum)	Microprogramme AI (minimum)
XPA 93x	Tous les types de construction de LA-TO	1.00	--
ALX 92x	LA-TO, LA-TO TD	5.33	1.23
	LA-TO BO	6.52	1.40
ALX 73x	LA-TO, LA-TO TD	6.36 (PMA) et 1.36 (LMA)	CPU Gen. 1 : 1.23 CPU Gen. 2 : 1.38
	LA-TO BO	6.52 (PMA) et 2.52 (LMA)	1.40
ALS 20x/256, ALS 30x	LA-TO, LA-TO TD	CPU Gen. 1 : 1.33 CPU Gen. 2 : 2.50	CPU Gen. 1 : 1.23 CPU Gen. 2 : 1.38
	LA-TO BO	2.52	1.40

[Tab. 5] Exigences quant au microprogramme pour le mode d'applicateur.

Types de construction

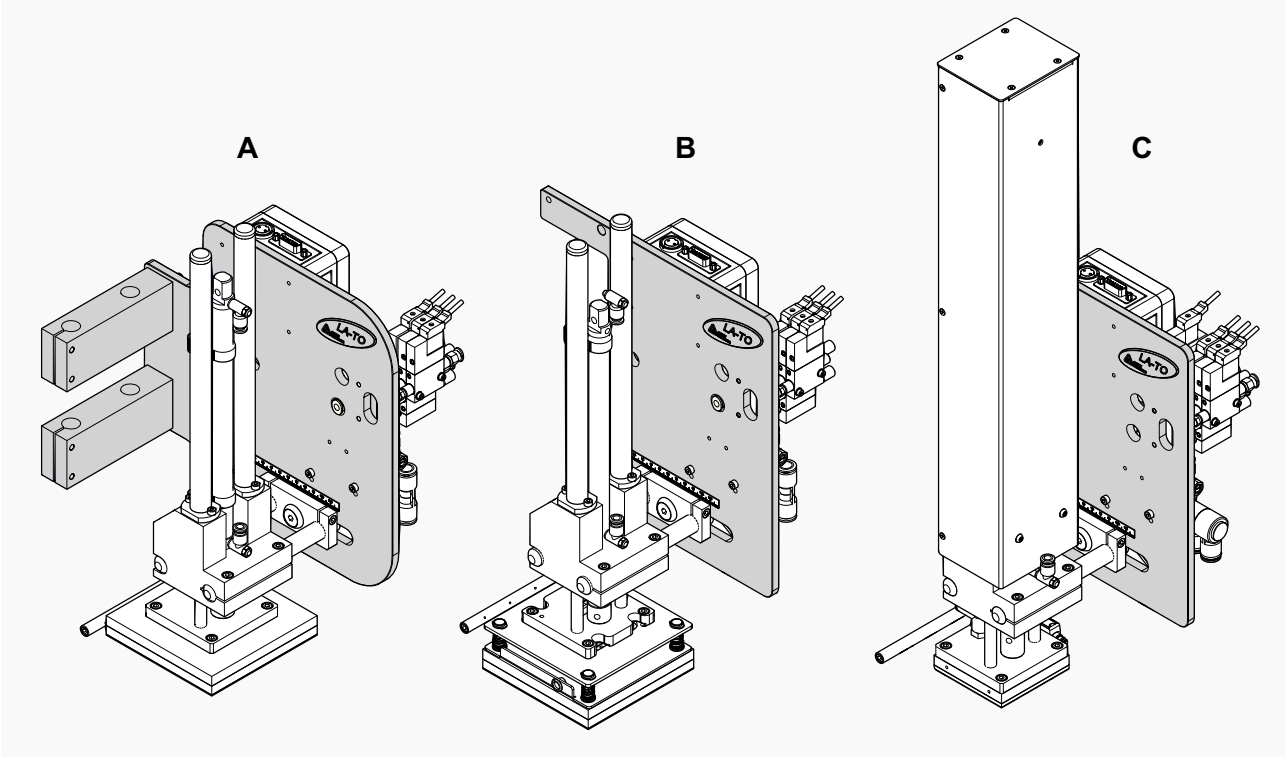

[5] Exemples de types de construction du LA-TO (tous en version RH) :
A LA-TO pour ALS ou ALX 73x (taille de patin 125x125 mm)
B LA-TO TD pour ALX 92x (taille de patin 125x125 mm)
C LA-TO BO XL pour ALX 92x (taille de patin 80x80 mm)

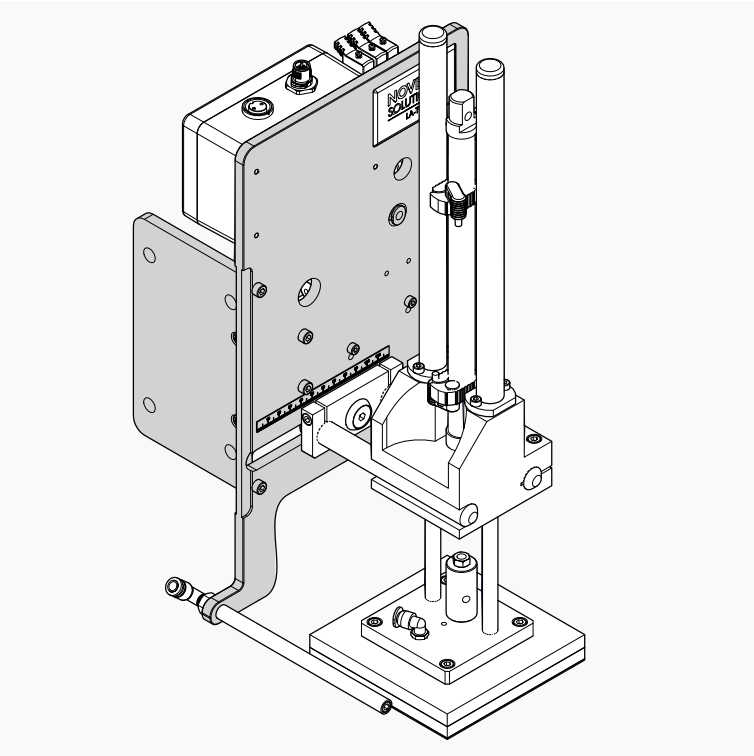

[6] LA-TO pour XPA 93x.

Tous les applicateurs LA-TO sont disponibles en deux types de construction et ceux-ci respectivement en version RH ou LH :

- Pour la fixation sur la plaque de base de machine du ALX 92x [5B][5C]
- Pour la fixation sur le support de plaque de distribution en L sur les machines suivantes : ALX 73x, ALS 20x/256, ALS 30x [5A]
- Pour la fixation sur l´une des brides du cadre du XPA 93x

➠ Applicateur et étiqueteuse / système d'impression & d'étiquetage doivent tous deux être en version LH ou RH.

Description fonctionnelle

L'applicateur LA-TO est un module supplémentaire destiné à être monté sur une des étiqueteuses ou un des systèmes d'impression & d'étiquetage cités ci-dessus (voir chapitre Utilisation conforme à la page 6). Il réceptionne des étiquettes auto-adhésives en provenance de la plaque de distribution de l'étiqueteuse / du système d'impression & d'étiquetage, les déplace en ligne droite vers le produit et les appuie ou les souffle (LA-TO BO) sur le produit.

Les étiquettes sont transmises par une plaque de compression contre laquelle l'étiquette est aspirée. Un vérin pneumatique déplace la plaque de compression depuis la position initiale en position finale. Sur le LA-TO BO, l'étiquette est soufflée sur le produit depuis la plaque de compression.

En position initiale, les étiquettes sont prises en charge par l'étiqueteuse / le système d'impression & d'étiquetage. Le positionnement de la plaque de compression en position initiale est signalé par un vérin pneumatique de l'applicateur. L'étiquette est détachée du dorsal étiquettes à hauteur de la plaque de distribution de l'étiqueteuse / du système d'impression & d'étiquetage et puis elle est aspirée par des trous dans la plaque de compression sur laquelle du vide est appliqué. Pour favoriser ce procédé, une tuyère souffle l'étiquette par le bas contre la plaque de compression (air d'appoint). Le mouvement de la plaque de compression en position finale est effectué par la suite (position de compression). L'étiquette est appuyée ou soufflée sur le produit dans cette position (LA-TO BO).

Le fait que la position finale est atteinte est soit confirmé par un capteur [1] (commande par capteur), ou bien déterminé par le fait que le temps d'application configuré est écoulé (commande par temporisation) (voir chapitre Réglages à la page 34).

Éléments de commande et de raccordement

LA-TO Face avant

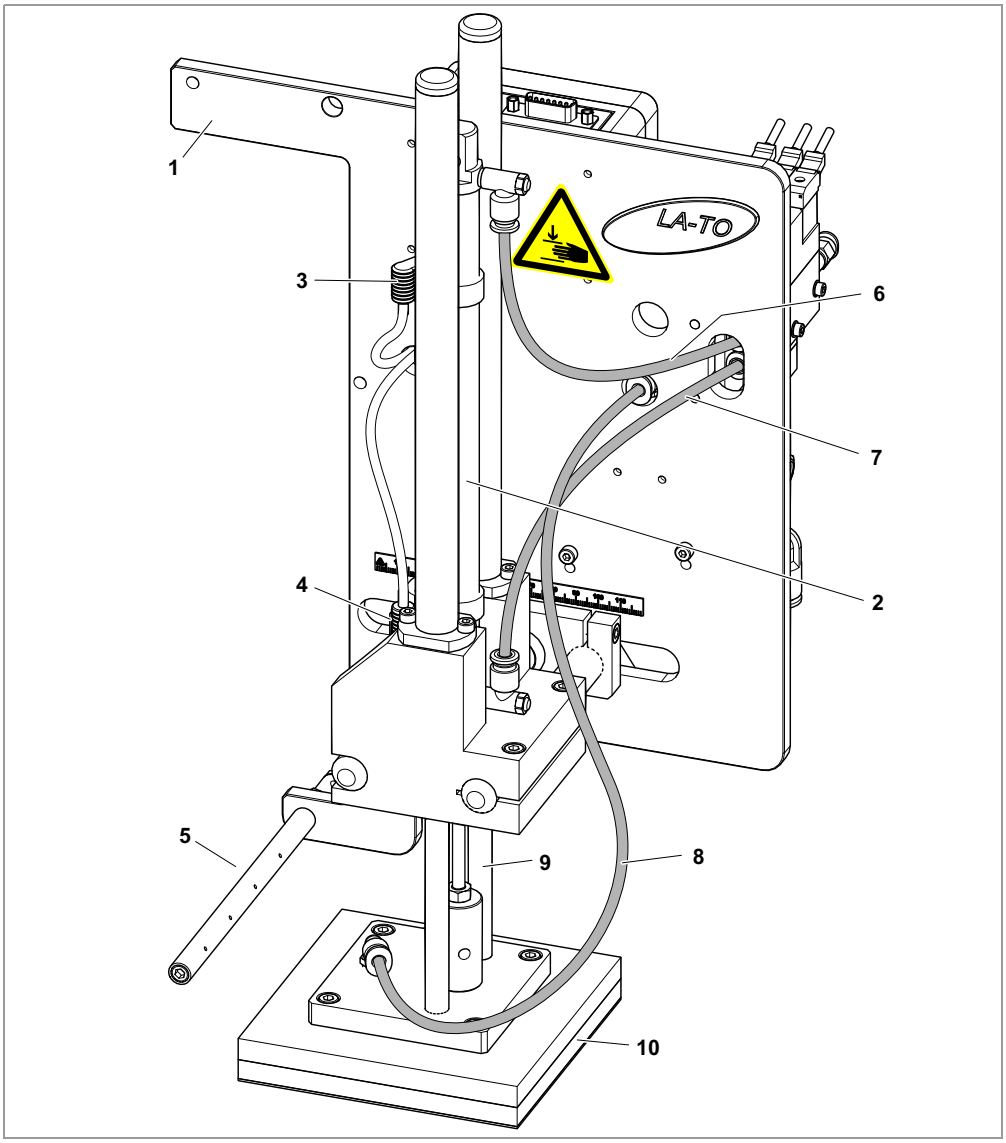

[7] Face avant (LA-TO pour ALX 92x).

N°	Désignation
1	Plaque de fixation (en fonction du type de construction)
2	Vérin pneumatique
3	Capteur de position initiale (anglais « Homeposition »)
4	Capteur de position finale (pas sur le LA-TO BO)
5	Tuyère d'air d'appoint
6	Conduite sous pression pour mouvement descendant

1) Capteur de position finale sur le LA-TO resp. capteur Touchdown sur le LA-TO TD

N°	Désignation
7	Conduite sous pression pour mouvement ascendant
8	Conduite sous vide pour plaque de compression
9	Barre de guidage
10	Plaque de compression (LA-TO TD : plaque Touchdown)

LA-TO Face arrière

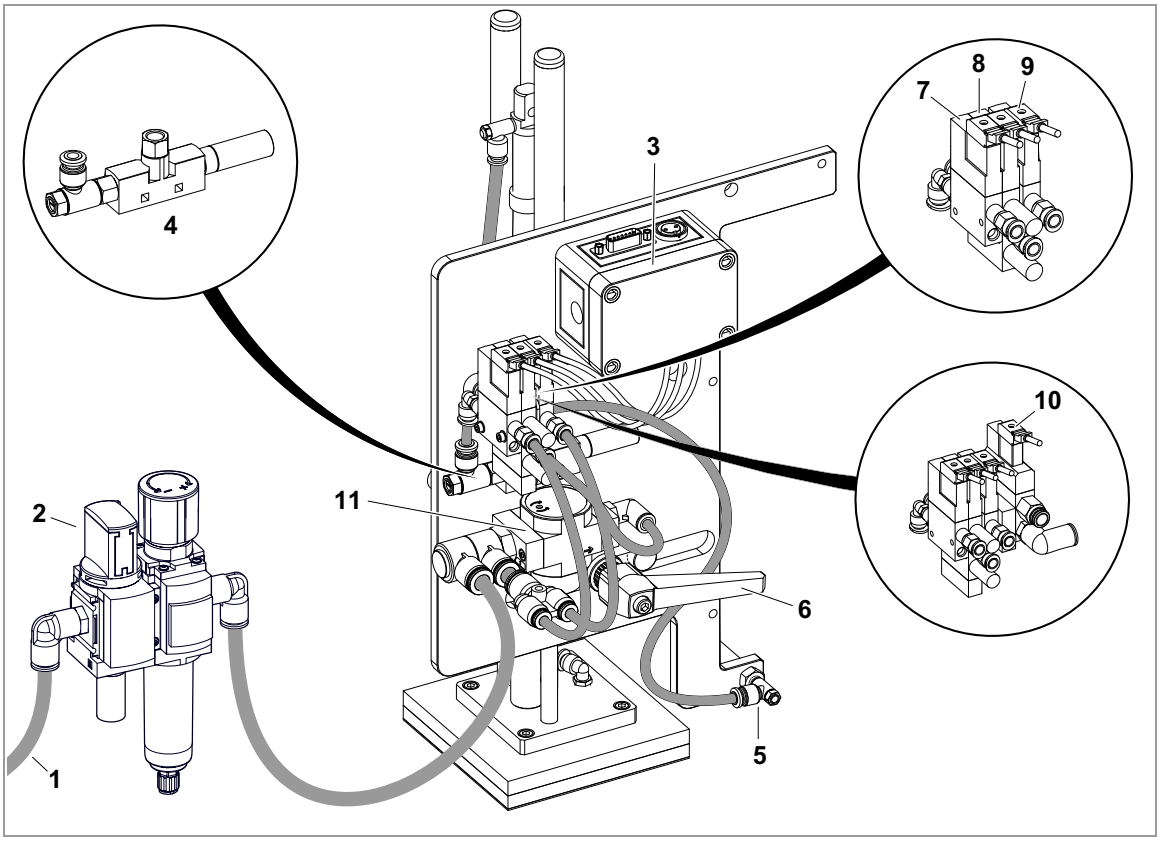

[8] Face arrière (LA-TO pour ALX 92x).

N°	Désignation
1	Raccord d'air comprimé (Ø de flexible 10 mm)
2	Unité de maintenance (vanne de mise en marche manuelle, soupape de réglage à filtre avec séparateur de condensat)
3	Boîtier de connexion (en fonction du type de construction)
4	Buse type Venturi avec silencieux
5	Raccord et vanne de réglage Tuyère d'air d'appoint
6	Levier de blocage
7	Vanne d'air d'appoint
8	Vanne de cylindre
9	Soupape à vide
10	(LA-TO BO) Vanne de soufflage
11	Vanne de mise en marche

Mise en service

MONTAGE

Sécurité

AVERTISSEMENT !

Une utilisation non conforme de la machine risque de causer des accidents, des dégâts matériels et des pannes de production !

→ Lors de l'installation, vérifier l'absence de dommages visibles dus au transport. Immédiatement informer NOVEXX Solutions en cas de dommages.

→ Tenir compte des conditions admissibles ambiantes lors de l'installation.

→ Veiller à garantir la stabilité au basculement de la machine lors de l'installation.

→ Prévoir un dispositif de séparation secteur et un dispositif d'arrêt d'urgence lors de l'installation.

→ Installer le dispositif de séparation secteur et le dispositif d'arrêt d'urgence de manière à en garantir un accès aisé.

→ Toujours poser les câbles de raccordement et les flexibles de manière à éviter tout risque de trébuchement.

→ Vérifier le parfait fonctionnement de toutes les fonctions de sécurité.

→ Uniquement mettre la machine en service si son parfait état technique est garanti.

→ Toutes modifications ou transformations sur la machine doivent uniquement être effectuées en accord avec le service après-ventes NOVEXX.

→ Pression de service maximale admissible : 6 bars

→ Ne rattacher la machine à d'autres machines que si ces dernières remplissent les exigences requises pour un circuit SELV (circuit de sécurité à tension extra-basse) conformément à la norme EN 60950.

→ Sécuriser les flexibles pneumatiques contre le claquement.

→ Immédiatement remplacer des flexibles pneumatiques défectueux.

→ Mettre la machine en service uniquement après avoir réussi au moins une marche d'essai.

→ Uniquement utiliser des pièces de rechange d'origine.

AVERTISSEMENT !

Risque de cisaillement et de coincement entre l'applicateur et la plaque de distribution ainsi qu'entre l'applicateur et le dispositif de convoyage.

→ Intégrer un dispositif de protection de niveau supérieur [a] afin d'empêcher tout accès à la machine pendant le fonctionnement.

a) Dispositif de protection mobile et séparateur, selon EN 953

Consignes générales

Pour une meilleure vue d'ensemble, le LA-TO est illustré sans câble interne et sans flexibles pneumatiques dans les chapitres suivants.

Préparation du câble de raccordement pour le circuit de commutation Interlock

Avec le LA-TO, une fiche est fournie [9], laquelle est destinée au raccordement du dispositif de protection séparateur.

Outil

Petit tournevis (0,6x3,5 mm)

Montage

➔ Raccorder la fiche fournie en annexe [9] à l'interrupteur Interlock du dispositif de protection séparateur.

Voir le chapitre Raccordement d'un dispositif de protection séparateur 🗋 à la page 9.

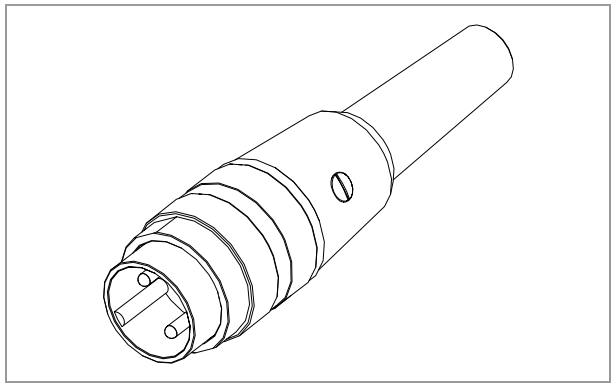

[9] Fiche pour le raccordement de l'interrupteur Interlock.

Montage sur XPA 93x

Outil

Tournevis hexagonal 8 mm

Montage

1. Mettre XPA 93x hors marche.
2. Vissez le LA-TO à la bride [10B] du XPA 93x à l'aide des 4 vis [10A] fournies.
3. Enficher le câble de raccordement sur le LA-TO et le XPA 93x [11A] (référence N101573).
4. Enficher l'interrupteur Interlock du dispositif de protection séparateur sur le LA-TO [13B].

   Voir le chapitre Raccordement d'un dispositif de protection séparateur 🗋 à la page 9.

   ➠ Le raccordement d'un circuit de commutation Interlock est obligatoirement nécessaire ; autrement, il est impossible et interdit d'exploiter le LA-TO.
5. Monter l'unité de maintenance.

   Voir le chapitre Montage de l'unité de maintenance 🗋 à la page 30.
6. Raccorder l'alimentation en air comprimé.

   Voir le chapitre Raccordement de l'air comprimé 🗋 à la page 31.
7. Mettre ALX 92x en marche.
8. Procéder aux réglages dans le menu des paramètres.

   Voir le chapitre Réglages 🗋 à la page 34.
9. Régler le LA-TO.

   Voir le chapitre Position de la plaque de compression 🗋 à la page 37.

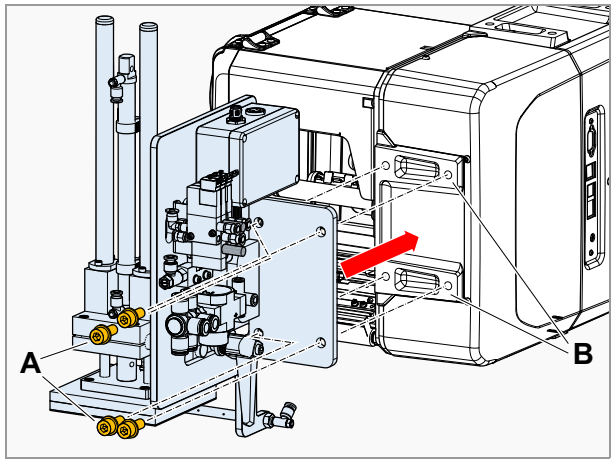

[10] LA-TO Montage sur un XPA 934.

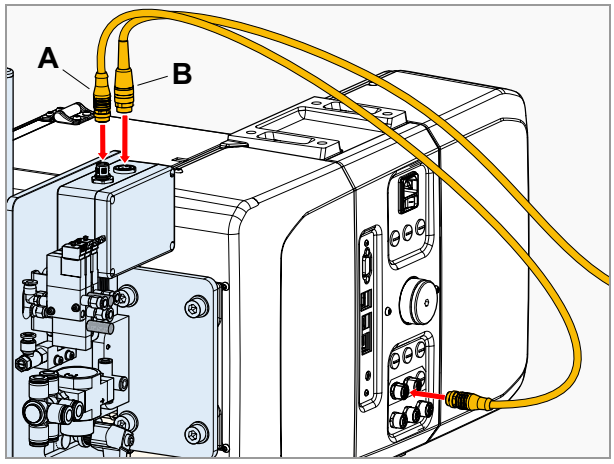

[11] Raccordement à un XPA 934.

Montage sur ALX 92x

Outil

Tournevis hexagonal 4 mm

Montage

1. Mettre ALX 92x hors marche.
2. Fixer LA-TO avec 3 vis [12A] sur le ALX 92x.
3. Enficher le câble de raccordement sur le LA-TO et le ALX 92x [13A] (référence A3744).
4. Enficher l'interrupteur Interlock du dispositif de protection séparateur sur le LA-TO [13B].

   Voir le chapitre Raccordement d'un dispositif de protection séparateur ⧉ à la page 9.

   ➠ Le raccordement d'un circuit de commutation Interlock est obligatoirement nécessaire ; autrement, il est impossible et interdit d'exploiter le LA-TO.
5. Monter l'unité de maintenance.

   Voir le chapitre Montage de l'unité de maintenance ⧉ à la page 30.
6. Raccorder l'alimentation en air comprimé.

   Voir le chapitre Raccordement de l'air comprimé ⧉ à la page 31.
7. Mettre ALX 92x en marche.
8. Procéder aux réglages dans le menu des paramètres.

   Voir le chapitre Réglages ⧉ à la page 34.
9. Régler le LA-TO.

   Voir le chapitre Position de la plaque de compression ⧉ à la page 37.

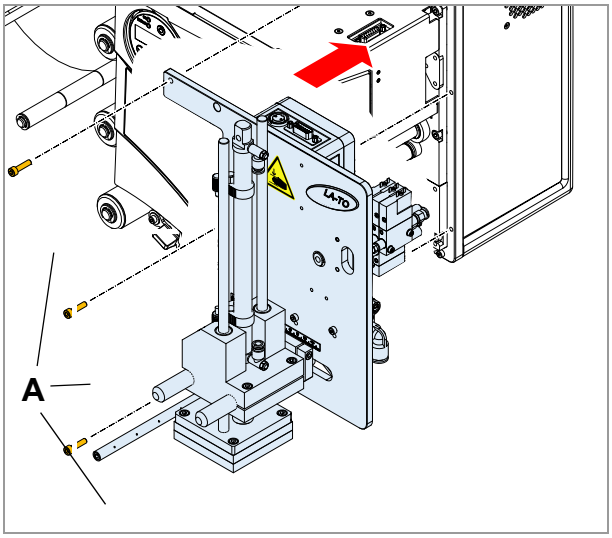

[12] LA-TO Montage sur un ALX 92x.

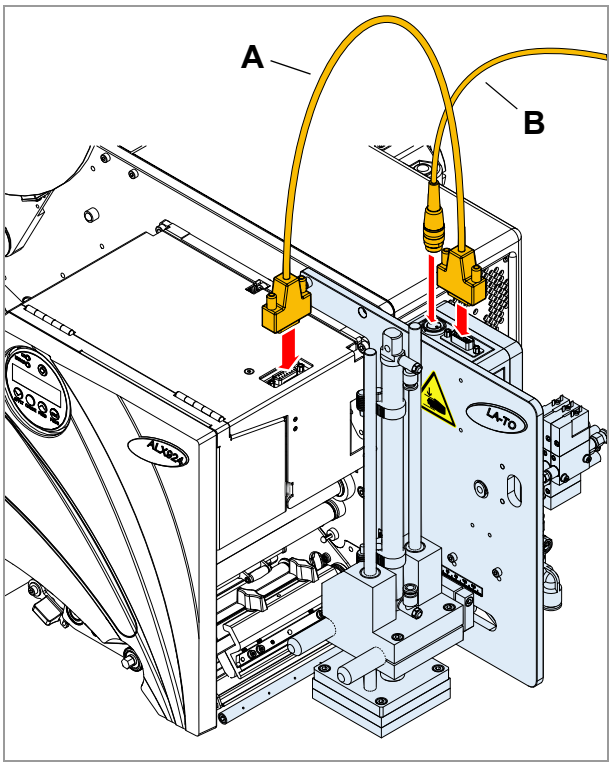

[13] Raccordement à un ALX 92x.

Montage sur ALX 73x

Outil

Tournevis hexagonal 2,5/4 mm

Montage

1. Mettre ALX 73x hors marche.
2. Desserrer deux vis [14A] et retirer la plaque de distribution avec les barres de maintien [14C].
3. Pousser le LA-TO sur les barres de maintien et le fixer au moyen des vis de blocage [20B].
4. Enficher à nouveau les barres de maintien dans la traverse [14D] et les fixer au moyen des 2 vis [14A].
5. Enficher le câble de raccordement sur le LA-TO et le ALX 73x.

   ➠ Raccordement à une interface standard [15A] (référence : A7074)

   ➠ Raccordement à une interface d'applicateur [16A] (référence : A8752)
6. Enficher l'interrupteur Interlock du dispositif de protection séparateur sur le LA-TO [15B].

   ➠ Le raccordement d'un circuit de commutation Interlock est obligatoirement nécessaire ; autrement, il est impossible et interdit d'exploiter le LA-TO.

   Voir le chapitre Raccordement d'un dispositif de protection séparateur 🗋 à la page 9.
7. Monter l'unité de maintenance.

   Voir le chapitre Montage de l'unité de maintenance 🗋 à la page 30.
8. Raccorder l'alimentation en air comprimé.

   Voir le chapitre Raccordement de l'air comprimé 🗋 à la page 31.
9. Mettre ALX 73x en marche.
10. Procéder aux réglages dans le menu des paramètres (LMA).

    Voir le chapitre Réglages 🗋 à la page 34.
11. Régler le LA-TO.

    Voir le chapitre Position de la plaque de compression 🗋 à la page 37.

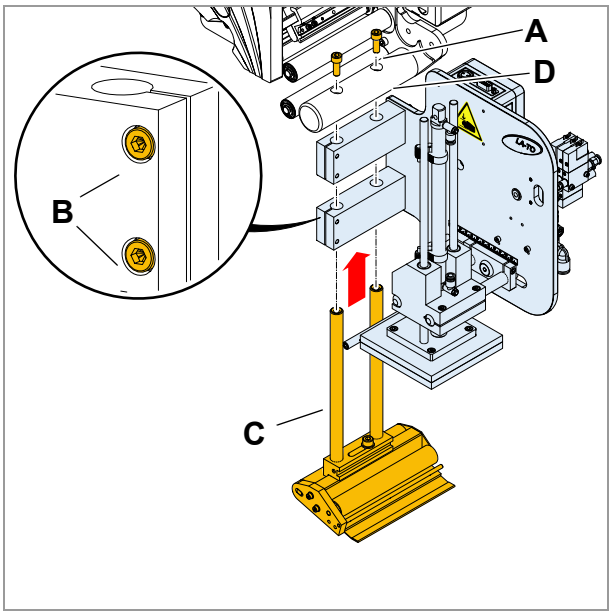

[14] LA-TO: Montage sur un ALX 73x.

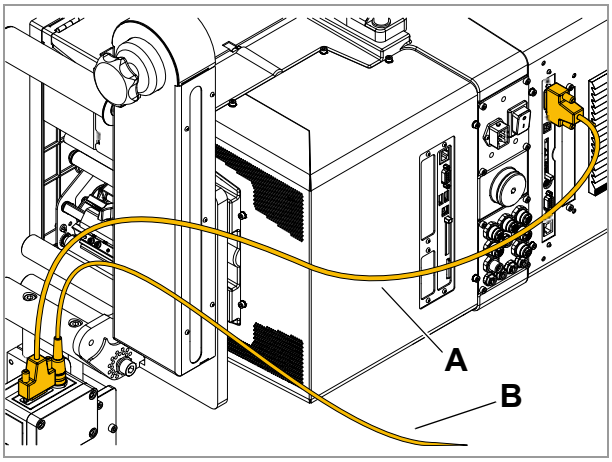

[15] Raccordement à un ALX 73x (interface d'applicateur standard).

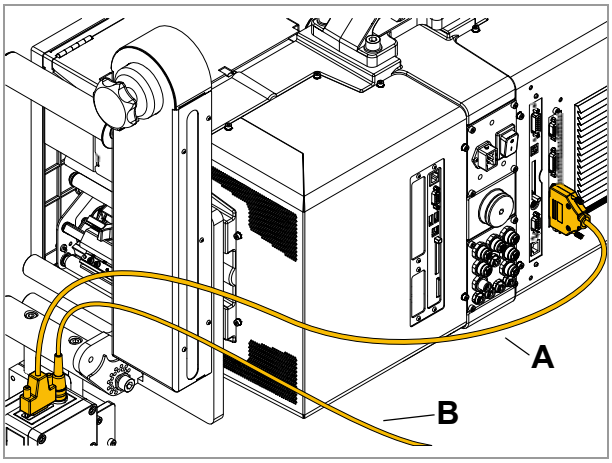

[16] Raccordement à un ALX 73x (interface d'applicateur optionnelle).

Montage sur ALS/XLS 2xx

Outil

Tournevis hexagonal 4/6 mm

Montage

1. Mettre ALS/XLS 2xx (machine) hors marche.

   ➠ Marquer la position latérale (ligne zéro du matériel) de la plaque de distribution avant de la démonter.

2. Desserrer la vis [17A] et retirer la plaque de distribution [17B].
3. Desserrer deux vis [17C] et retirer la traverse inférieure [17D].
4. Pousser le LA-TO sur les barres de maintien et le fixer au moyen des 4 vis de blocage [17E].
5. Remonter le plaque de distribution à la position marquée au préalable.
6. Enficher le câble de raccordement sur le LA-TO et la machine.

   ➠ Raccordement à une interface standard [18A] : Référence : A7074

   ➠ Raccordement à une interface d'applicateur [19A] : Référence : A8752

7. Enficher l'interrupteur Interlock du dispositif de protection séparateur sur le LA-TO [18B].

   ➠ Le raccordement d'un circuit de commutation Interlock est obligatoirement nécessaire ; autrement, il est impossible et interdit d'exploiter le LA-TO.

   Voir le chapitre Raccordement d'un dispositif de protection séparateur 🗋 à la page 9.

8. Monter l'unité de maintenance.

   Voir le chapitre Montage de l'unité de maintenance 🗋 à la page 30.

9. Raccorder l'alimentation en air comprimé.

   Voir le chapitre Raccordement de l'air comprimé 🗋 à la page 31.

10. Mettre la machine en marche.
11. Procéder aux réglages dans le menu des paramètres.

    Voir le chapitre Réglages 🗋 à la page 34.

12. Régler le LA-TO.

    Voir le chapitre Position de la plaque de compression 🗋 à la page 37.

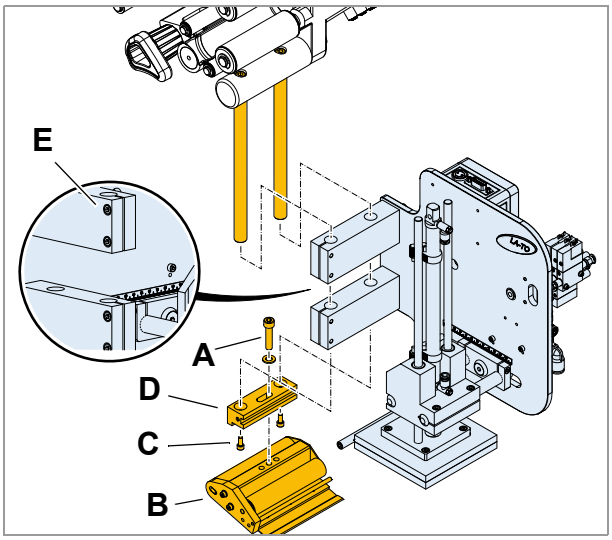

[17] LA-TO: Montage sur un ALS/XLS 2xx

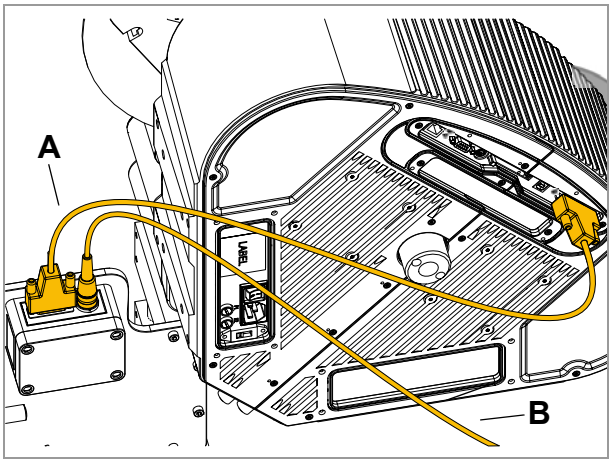

[18] Raccordement à un ALS/XLS 2xx (interface d'applicateur standard).

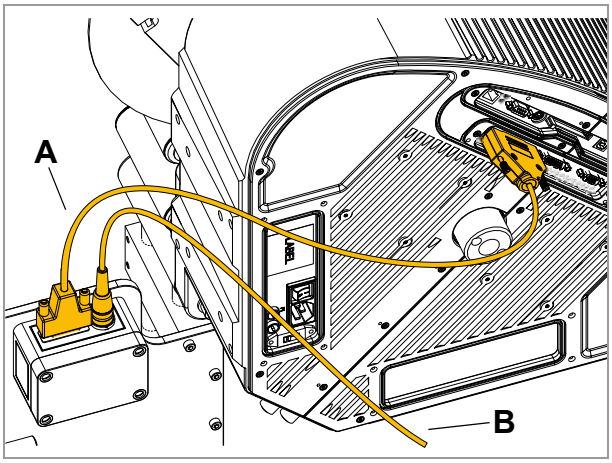

[19] Raccordement à un ALS/XLS 2xx (interface d'applicateur optionnelle).

Montage sur ALS 30x

Outil

Tournevis hexagonal 2,5/4 mm

Montage

1. Mettre ALS 30x hors marche.
2. Desserrer quatre tiges filetées [20A] et retirer la plaque de distribution avec les barres de maintien [20C].
3. Pousser le LA-TO sur les barres de maintien et le fixer au moyen des vis de blocage [20B].
4. Enficher à nouveau les barres de maintien dans la traverse [20D] et les fixer au moyen des 4 tiges filetées [20A].
5. Enficher le câble de raccordement sur le LA-TO et le ALS 30x.

   ➠ Raccordement à une interface standard [21A] : Référence : A7074

   ➠ Raccordement à une interface d'applicateur [22A] : Référence : A8752
6. Enficher l'interrupteur Interlock du dispositif de protection séparateur sur le LA-TO [21B].

   ➠ Le raccordement d'un circuit de commutation Interlock est obligatoirement nécessaire ; autrement, il est impossible et interdit d'exploiter le LA-TO.

   Voir le chapitre Raccordement d'un dispositif de protection séparateur 🗋 à la page 9.
7. Monter l'unité de maintenance.

   Voir le chapitre Montage de l'unité de maintenance 🗋 à la page 30.
8. Raccorder l'alimentation en air comprimé.

   Voir le chapitre Raccordement de l'air comprimé 🗋 à la page 31.
9. Mettre ALS 30x en marche.
10. Procéder aux réglages dans le menu des paramètres.

    Voir le chapitre Réglages 🗋 à la page 34.
11. Régler le LA-TO.

    Voir le chapitre Position de la plaque de compression 🗋 à la page 37.

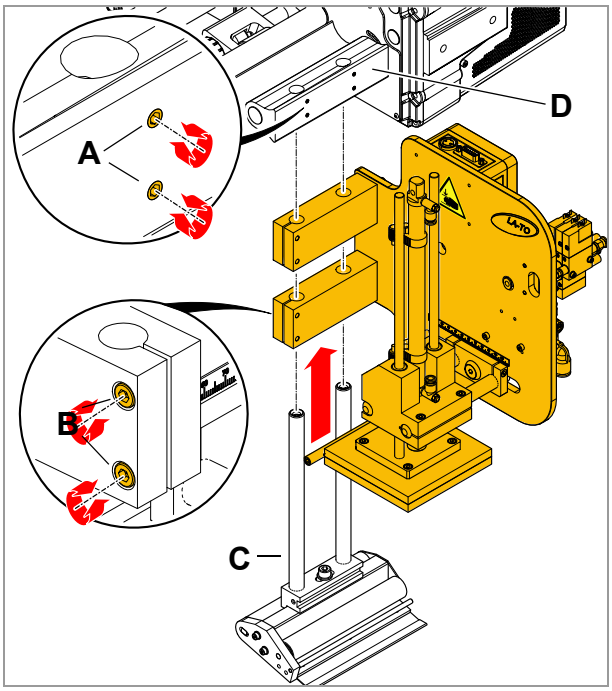

[20] LA-TO Montage sur un ALS 30x.

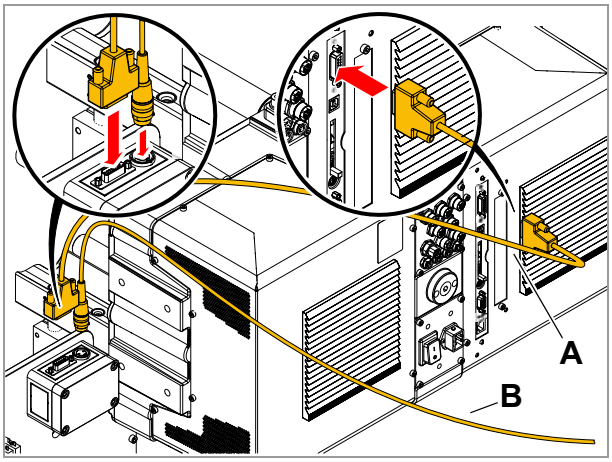

[21] Raccordement à un ALS 30x (interface d'applicateur standard).

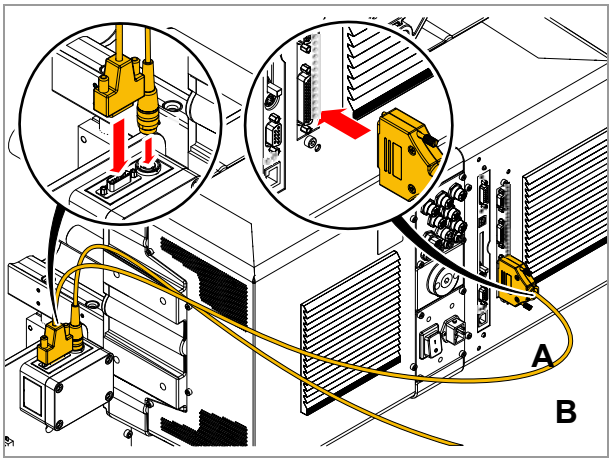

[22] Raccordement à un ALS 30x (interface d'applicateur optionnelle).

Montage de l'unité de maintenance

L'unité de maintenance est livrée avec l'applicateur. Elle comprend les composants suivants :

- Vanne de mise en marche manuelle [23A]
- Soupape de réglage [23B] à filtre avec manomètre [23C]
- Séparateur de condensat [23D]

Outil

Tournevis hexagonal Taille 4

Montage

➔ Visser l'unité de maintenance avec les vis jointes (M5x12) [24A].

➠ Le séparateur de condensat [24B] doit être tourné vers le bas.

➔ Enficher les flexibles pneumatiques de manière à ce que l'air circule à travers l'unité de maintenance, depuis le marquage « 1 » [24C] jusqu'au marquage « 2 ».

Le raccord avec le marquage « 2 » est donc la sortie d'air comprimé. Il doit être relié à l'applicateur.

➠ Tenir compte des instructions de service du fabricant fournies en annexe.

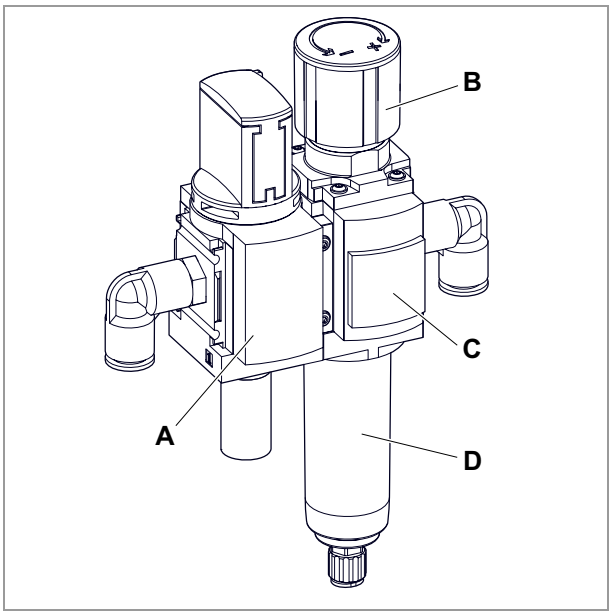

[23] Composants de l'unité de maintenance.

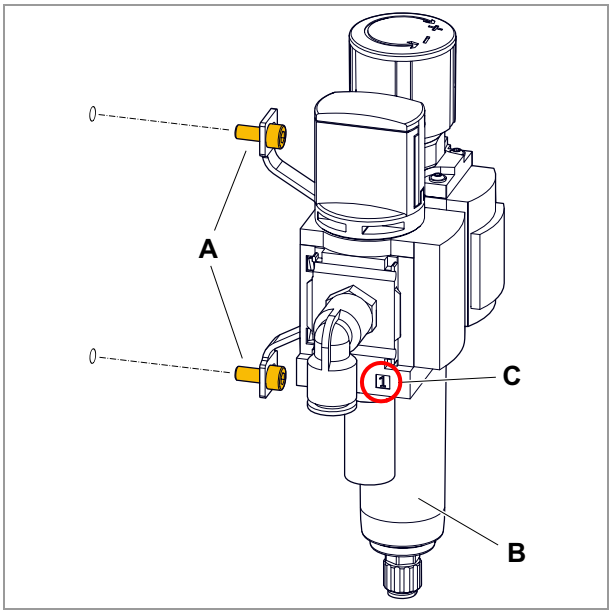

[24] Montage de l'unité de maintenance.

Raccordement de l'air comprimé

Conditions :

- Diamètre du flexible : 10 mm
- Pression maxi admissible à l'*entrée* de l'unité de maintenance : 10 bars
- Pression maxi admissible à la *sortie* de l'unité de maintenance : 6 bars

1. Désactiver la valve de mise en marche. Pour ce faire, tourner le bouton [25A] dans le sens des aiguilles d'une montre jusqu'à la butée.
2. Réduire complètement la pression de sortie. Pour ce faire, tourner le bouton [25B] de la vanne de régulation jusqu'à la butée vers « - ».
3. Brancher la conduite d'air comprimé sur les raccords comme illustré [25].
4. Mettre en marche l'air comprimé.
5. Mettre en marche la valve de mise en marche. Pour ce faire, tourner le bouton [25A] jusqu'à la butée dans le sens inverse des aiguilles d'une montre.
6. Régler la pression de sortie. Pour ce faire, tourner lentement le bouton [25B] de la vanne de régulation dans le sens « + » jusqu'à ce que le manomètre indique la pression de sortie souhaitée.

➠ Tenir compte des instructions de service fournies en annexe pour l'unité de maintenance.

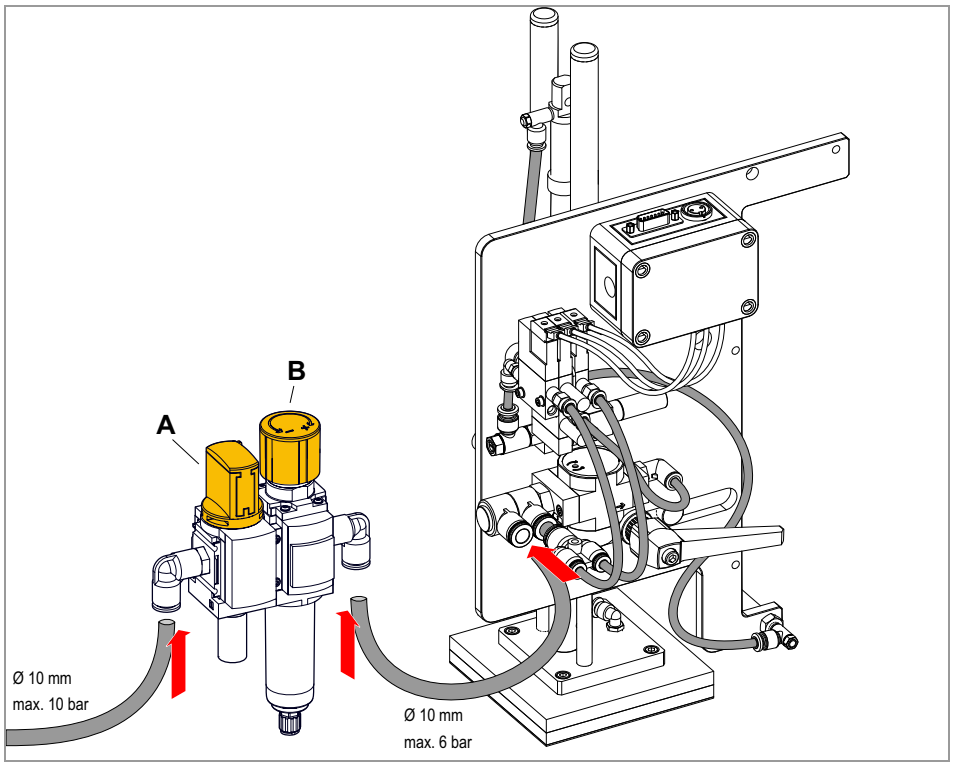

[25] Raccorder la conduite d'air comprimé (Ø 10 mm).

Variante alternative pour le raccordement :

En alternative, il est possible d'alimenter en permanence des vannes à vide et vannes d'air d'appoint en air comprimé [26]. Ceci offre l'avantage qu'une étiquette déjà collée sur la plaque de compression de l'applicateur y reste collée même si l'alimentation en air comprimé d'alimentation de l'applicateur est coupée suite à un arrêt d'urgence.

> ATTENTION !
>
> Après la désactivation de l'air comprimé, la plaque de compression de l'applicateur se déplace en position finale. Risque d'endommagement de l'applicateur par des produits acheminés.
>
> ➔ Stopper le convoyeur *ou*
>
> ➔ Garantir qu'aucun produit ne peut être acheminé *ou*
>
> ➔ Fixer la plaque de compression de l'applicateur en position initiale

➔ Débrancher le raccord enfichable en Y du distributeur multiple et le raccorder à l'air d'appoint disponible en permanence [26B].

➠ Pression maxi : 6 bars

➔ Le raccord de flexible maintenant dégagé doit être fermé au moyen du bouchon obturateur fourni en annexe [26A].

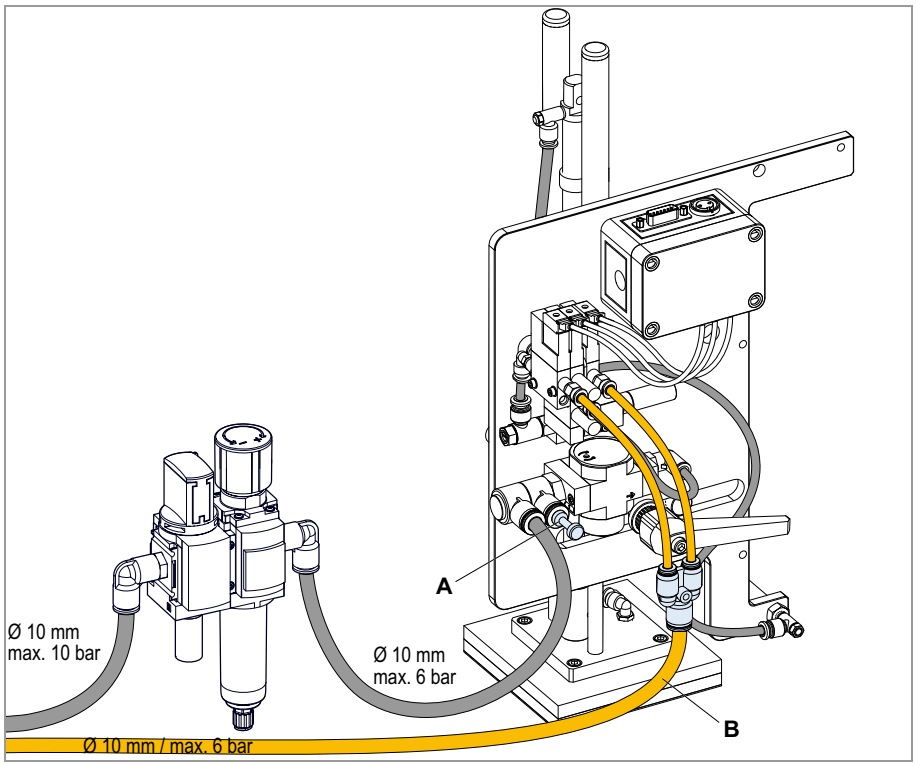

[26] Pose des tuyaux avec raccord pneumatique permanent (B) à la vanne à vide et la vanne d'air d'appoint.

Sélectionner la taille de la plaque de compression

Les plaques de compression sont disponibles en 4 tailles différentes pour LA-TO et LA-TO TD. Les dimensions de la plaque de compression correspondent à la taille maximale de l'étiquette à appliquer.

Plaque de compression (long. x larg.)	Référence
80 x 80 mm	A103966
125 x 125 mm	A103967
160 x 110 mm	A9415
210 x 160 mm [a]	A9410

[Tab. 6] Dimensions et références des plaques de compression disponibles.

a) Adéquate pour étiquettes au format DIN A5.

Avec ces plaques de compression, on peut appliquer des étiquettes dans les dimensions suivantes:

80 x 80 mm à 160 x 210 mm (longueur x largeur)

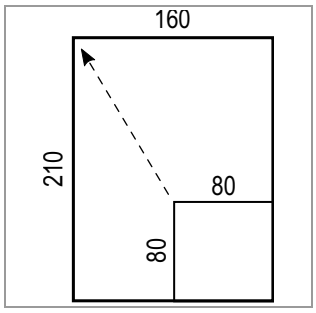

[30] Dimensions des étiquettes.

Choix de la plaque de compression appropriée:

→ Choisir la plaque de compression *la plus petite possible*

➠ L'étiquette ne doit pas être plus grande que la plaque de pression.

Exemples voir illustrations à droite:

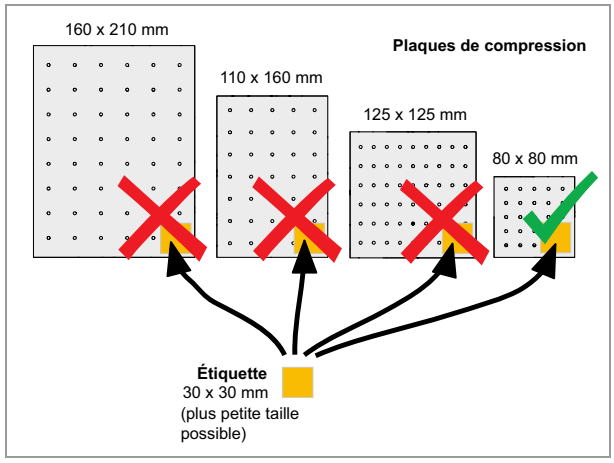

[27] Choix de la plaque de compression pour une étiquette de 30 x 30 mm.

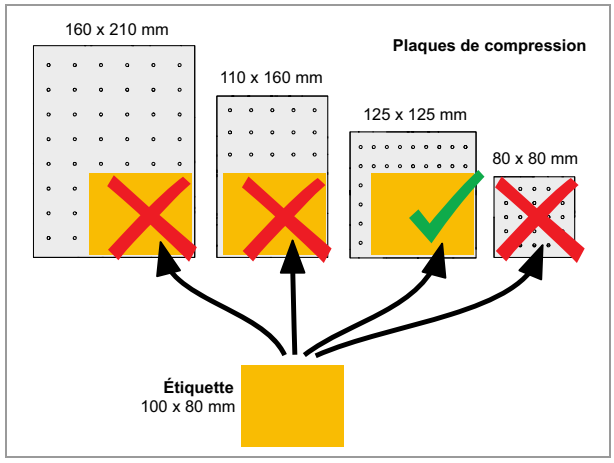

[28] Choix de la plaque de compression pour une étiquette de 100 x 80 mm.

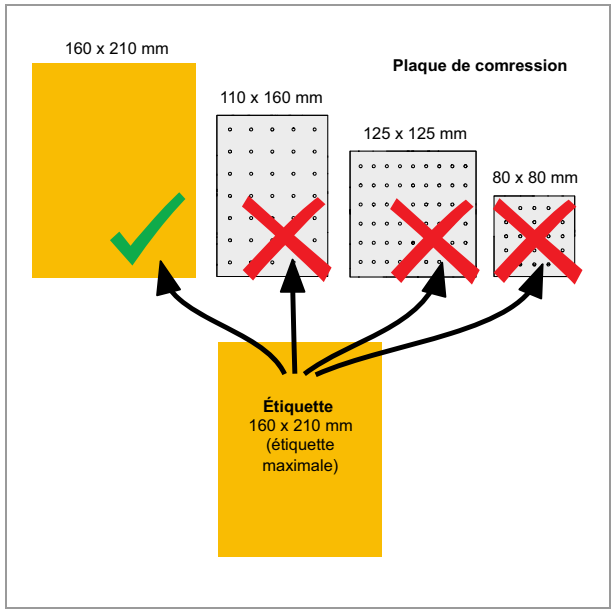

[29] Choix de la plaque de compression pour une étiquette de 160 x 210 mm.

RÉGLAGES

Configurations des paramètres

XPA 93x

Les paramètres ci-dessous commandent le fonctionnement du LA -TO sur un XPA 93x. Ils doivent être configurés avant la première utilisation :

Paramètres	Configuration
Options > Sélection > Applicator > Type applicateur	LA -TO, LA-TO TD, LA-TO BO Cellule, LA-TO BO Tempo
Options > LA -TO > Mode applicateur ou Options > LA-TO TD > Mode applicateur ou Options > LA-TO BO Cellule > Mode applicateur ou Options > LA-TO BO Tempo > Mode applicateur	Indique si le processus d'application commence par l'application (« Après impression ») ou l'impression (« Après impression ») de l'étiquette. Le réglage dépend de l'application.
Options > LA -TO > Temps applicat. ou Options > LA-TO BO Tempo > Temps applicat.	Uniquement pour des modèles LA-TO resp. LA-TO BO Tempo Réglage dépend de l'application
Options > LA-TO BO Cellule > Temps soufflage ou Options > LA-TO BO Tempo > Temps soufflage	Uniquement pour LA-TO BO Réglage dépend de l'application

Pour plus d'informations sur le réglage des paramètres,
Pour plus d'informations sur le réglage des paramètres,
reportez-vous au manuel d'utilisation du XPA 93x, chapitre « Description du produit » > « Menu des paramètres ».

ALX 92x

Les paramètres ci-dessous commandent le fonctionnement du LA -TO sur un ALX 92x. Ils doivent être configurés avant la première utilisation :

Paramètres	Configuration
APPLICATEUR > Type applicateur	LA -TO: • « LA-TO temporisé » (commandé par temporisation) • « LA-TO + cellule » (commandé par capteur) LA -TO TD: « LA-TO + cellule » LA -TO BO: • « LA-TO BO Tempo » (commandé par temporisation) • « LA-TO BO Cellule » (commandé par capteur)
APPLICATEUR > Mode applicateur	Réglage en fonction de l'application
APPLICATEUR > Temps applicat.	Uniquement pour des modèles LA-TO commandés par temporisation Réglage en fonction de l'application
APPLICATEUR > Temps soufflage	Uniquement pour LA -TO BO Réglage en fonction de l'application

D'autres instructions sur le réglage des paramètres sont fournies dans le mode d'emploi ALX 92x, thématique « Info-Imprimés et paramètres ».

ALS/XLS 2xx, ALS 30x, ALX 73x (LMA)

Les paramètres ci-dessous commandent le fonctionnement du LA-TO sur les machines de type ALS/XLS 2xx, ALS 30x et ALX 73x. Ils doivent être configurés avant la première utilisation :

Paramètres	Configuration
REGL. ETIQUETTE > Vitesse distri.	Réglage en fonction de l'application. Une exploitation *sans* APSF est recommandée.
INTERF. SIGNAUX > Mode interface	« Signaux Applic. » [a] « Signaux PLC » [b]
INTERF. SIGNAUX >APPLIC SIGNAUX > Type applicateur [a] INTERF. SIGNAUX >AI CARTE SIGNAU > Type applicateur [b]	LA-TO: • « LA-TO temporisé » (commandé par temporisation) • « LA-TO + cellule » (commandé par capteur) LA-TO TD: « LA-TO + cellule » LA-TO BO: • « LA-TO BO Tempo » (commandé par temporisation) • « LA-TO BO Cellule » (commandé par capteur)
INTERF. SIGNAUX >APPLIC SIGNAUX > Mode applicateur [a] INTERF. SIGNAUX >AI CARTE SIGNAU > Mode applicateur [b]	Réglage en fonction de l'application
INTERF. SIGNAUX >APPLIC SIGNAUX > Temps applicat. [a] INTERF. SIGNAUX >AI CARTE SIGNAU > Temps applicat. [b]	Uniquement pour des modèles LA-TO commandés par temporisation Réglage en fonction de l'application
INTERF. SIGNAUX >APPLIC SIGNAUX > Temps soufflage [a] INTERF. SIGNAUX >AI CARTE SIGNAU > Temps soufflage [b]	Uniquement pour LA-TO BO Réglage en fonction de l'application

a) Commande d'applicateur via interface standard de signal
b) Commande d'applicateur via interface d'applicateur optionnelle.

Pour les instructions sur les paramétrages, se référer au mode d'emploi du type de machine correspondant.

Position de la plaque de compression

Instructions

AVERTISSEMENT !

Risque de blessures par actionnement non intentionné de l'applicateur.

➔ Débrancher l'alimentation en air comprimé avant de commencer les travaux de réglage.

Les chapitres suivants font uniquement référence au type de construction « LA -TO pour ALX 92x ». Un seul type de construction est illustré pour la plaque de compression.

Tous les réglages peuvent être transmis de manière identique au type de construction « LA -TO pour ALS 20x/256 / ALS 30x / ALX 73x » et à toutes les tailles de plaques de compression.

Outil

- Tournevis hexagonal 4 mm
- Clé à fourche SW 10/13/17
- Pied à coulisse
- Tournevis petit, moyen

Réglage de la position latérale

Le réglage latéral de la plaque de compression doit être tel qu'il permet une mise en place centrée des étiquettes sur la plaque de compression. Si ce n'est pas le cas, la position latérale de la plaque de compression peut être réglée comme suit :

1. Débrancher l'alimentation en air comprimé.
2. Desserrer deux vis à six pans creux [31A].
3. Déplacer la plaque de compression de manière à permettre une mise en place centrée des étiquettes.
4. Fixer la position de la plaque de compression au moyen des vis à six pans creux [31A].

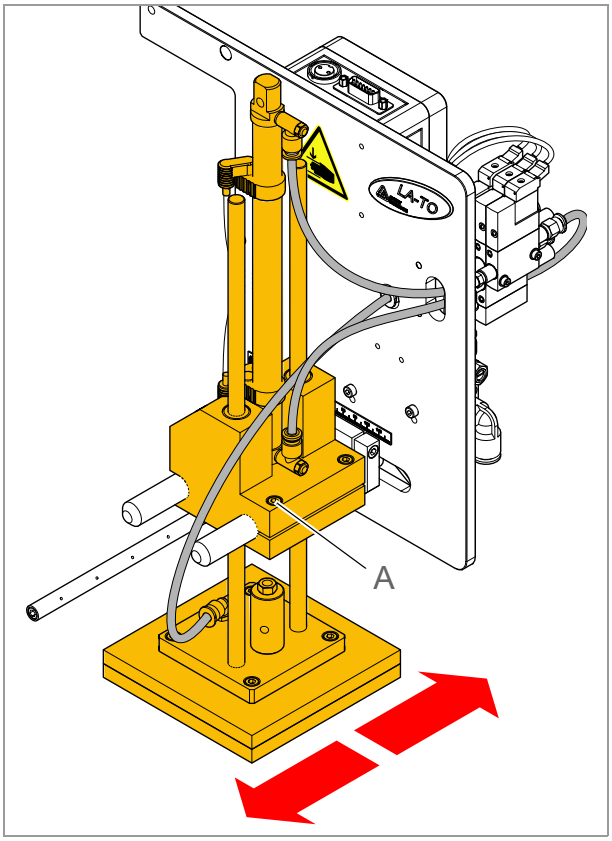

[31] Réglage de la position latérale

Réglage de l'espace par rapport à la plaque de distribution

L'espace entre la plaque de compression et la plaque de distribution doit être tel que lorsque l'étiquette est distribuée, celle-ci glisse, délicatement et sans former de fente, sur la plaque de compression en longeant le coin de la plaque de compression.

Le mouvement de l'étiquette sur la plaque de compression de l'applicateur est non seulement déterminé par la vitesse de distribution et les propriétés de l'étiquette mais aussi par les paramètres suivants :

- Réglage latéral entre plaque de distribution et plaque de compression [32A]
- Réglage vertical entre plaque de distribution et plaque de compression
- Pour le réglage de l'air d'appoint, voir le chapitre Contrôle de la pose ⧉ à la page 43

Le réglage des espaces est décrit ci-dessous.

- Réglage de *l'espace latéral* [32A] par rapport à la plaque de distribution :
  1. Débrancher l'alimentation en air comprimé.
  2. Desserrer le bouton de serrage [33A].
  3. Déplacer l'unité de déplacement jusqu'à ce que la fente entre la plaque de compression et la plaque de distribution ait une largeur d'env. 3 mm.
  4. Resserrer à fond le bouton de serrage.
- Réglage de *l'espace vertical* par rapport à la plaque de distribution :
  1. Débrancher l'alimentation en air comprimé.
  2. Desserrer le contre-écrou [34A].
  3. Visser ou dévisser la tige de piston, en fonction des conditions préalables.

  ➠ Régler la position de l'applicateur à un niveau bas de manière à ce que l'étiquette distribuée soit *tout juste encore* poussée sous la plaque d'applicateur. Pour le LA-TO monté sur le ALX 92x, des tests de distribution sont à ce but nécessaires en *mode d'impression* - des tests de distribution réalisés en appuyant sur la touche Apply ne sont pas suffisants !

  4. Le cas échéant, corriger le réglage.
  5. Resserrer à fond le contre-écrou.

  ➠ Si le LA-TO est monté sur un ALS 20x/256, ALS 30x ou ALX 73x, le réglage en hauteur peut en supplément être effectué en desserrant les blocs de serrage du LA-TO. Les blocs de serrage doivent être à nouveau fixés par la suite.

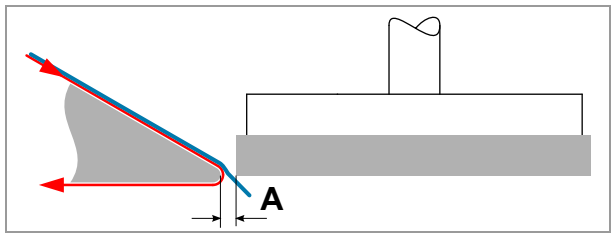

[32] Représentation schématique de l'espace entre la plaque de distribution et le plaque de compression.

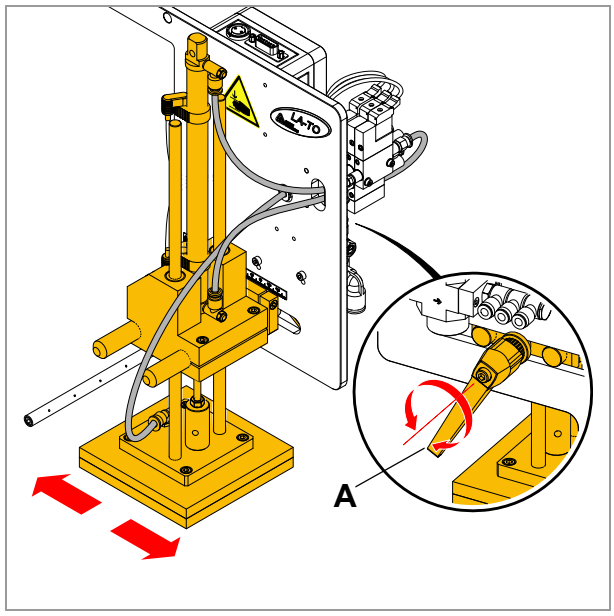

[33] Réglage de l'espace latéral par rapport à la plaque de distribution.

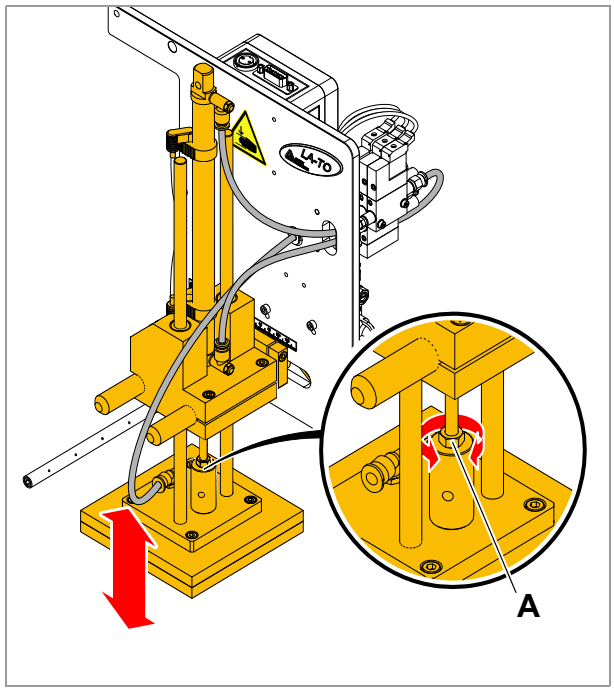

[34] Réglage de l'espace vertical par rapport à la plaque de distribution.

Capteurs

AVERTISSEMENT !

Risque de blessures par actionnement non intentionné de l'applicateur.

➔ Débrancher l'alimentation en air comprimé avant de commencer les travaux de réglage.

Réglage de la position initiale

La butée supérieure de la tige de piston dans le vérin pneumatique est désignée de position initiale. Cette position doit être reconnue de manière fiable par le capteur de position initiale monté en haut sur le vérin pneumatique.

Outil

Petit tournevis (0,6x4 mm)

Vérifier le fonctionnement du capteur de position initiale :

1. Débrancher l'alimentation en air comprimé.
2. Pousser lentement la plaque de compression vers le haut. Veiller en même temps à ce que le capteur de position initiale soit activé env. 2 mm avant d'atteindre la butée supérieure.

   ➠ Commande via interface d'applicateur optionnelle : Capteur actif = DEL_Statut « Home » est allumée.
3. Si nécessaire, desserrer la vis de blocage [35A] et déplacer le capteur sur le vérin pneumatique jusqu'à ce que la DEL sur le capteur soit allumée.
4. Fixer à nouveau le capteur de position initiale au moyen de la vis de blocage.

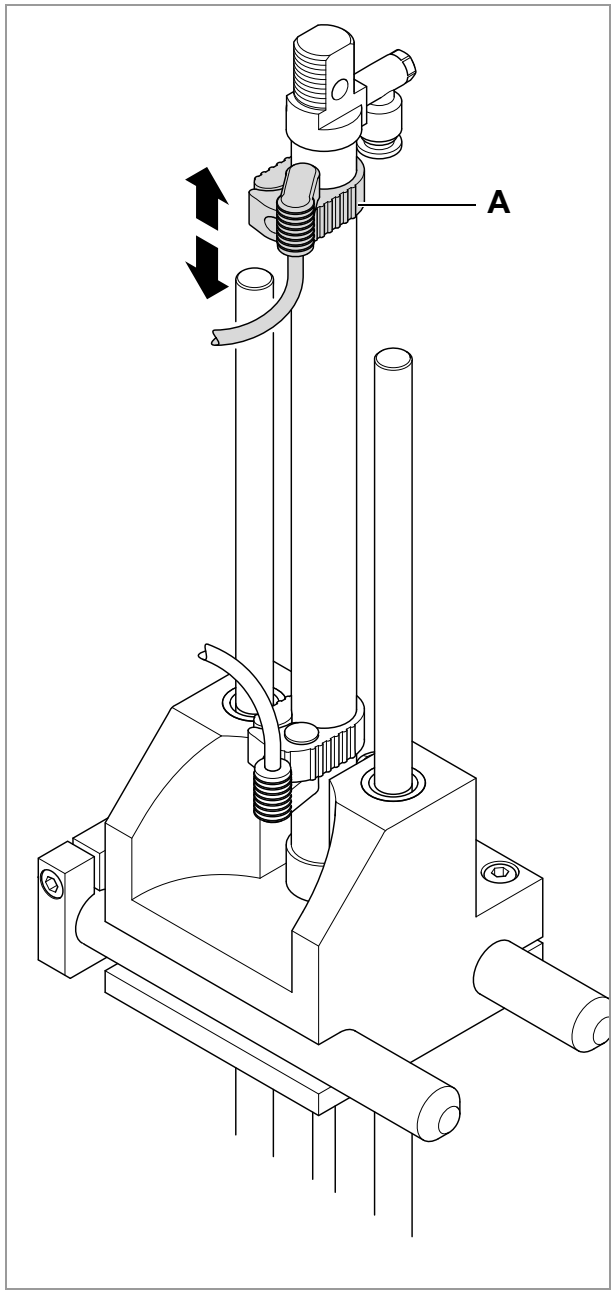

[35] Réglage de la position initiale

Réglage de la position finale sur le LA -TO

Ce réglage est uniquement nécessaire si le LA -TO doit fonctionner avec commande par capteur
(... > Type applicateur = « LA-TO + cellule »).

Dès qu'une étiquette a été prise en charge par la plaque de distribution, la plaque de compression est déplacée vers le bas jusqu'en position finale.

La position finale est déterminée par capteur réglable de position finale. La hauteur de la position finale peut être influencée en déplaçant le capteur et elle peut donc être adaptée aux besoins individuels.

Outil

Petit tournevis (0,6x4 mm)

Réglage de la position du capteur :

1. Débrancher l'alimentation en air comprimé.
2. Poser le produit à étiqueter sous la plaque de compression.
3. Pousser lentement la plaque de compression vers le bas jusqu'à ce qu'elle repose sur le produit.
4. Si nécessaire, desserrer la vis de blocage [36A] et déplacer le capteur sur le vérin pneumatique jusqu'à ce que la DEL sur le capteur soit allumée.
5. Serrer la vis de blocage sur le capteur.

➠ Ce réglage doit encore être adapté à la vitesse de travail de l'applicateur afin d'éviter un trop dur « martèlement » de la plaque d'applicateur sur le produit :

➔ Pour une vitesse de travail élevée, déplacer légèrement le capteur vers le haut.

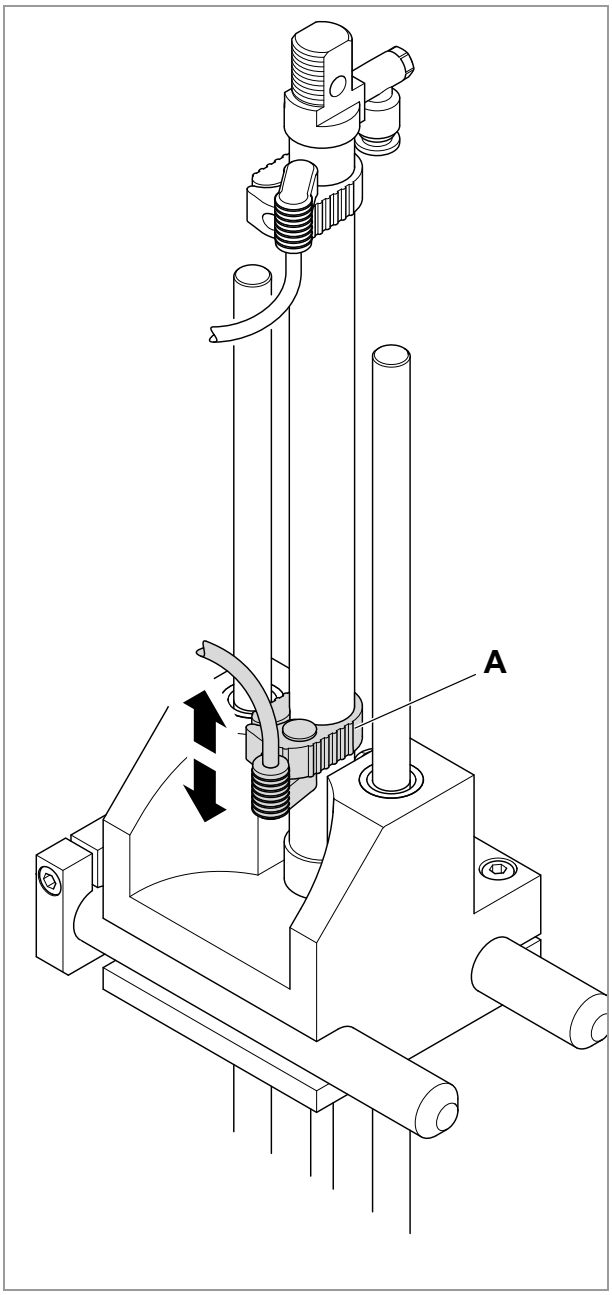

[36] Réglage de la position finale sur le LA -TO

Réglage de la position finale sur le LA-TO BO

Sur le LA-TO BO, il est possible de régler *la* position où le mouvement de la plaque de soufflage s'arrête et le procédé de soufflage commence. Cette position est reconnue par un capteur optique à détection directe.

Ce réglage est uniquement nécessaire si le LA-TO BO doit fonctionner avec commande par capteur (... > Type applicateur = « LA-TO BO Cellule »).

Réglage :

1. Débrancher l'alimentation en air comprimé.
2. Poser le produit à étiqueter sous la plaque de soufflage.
3. Pousser la plaque de soufflage jusqu'à la hauteur de soufflage souhaitée.
4. Au moyen d'un petit tournevis, tourner le potentiomètre de réglage [37C] sur la face frontale du capteur complètement vers la gauche (en direction « - »).
5. Tourner lentement le potentiomètre de réglage [37C] vers la droite (direction « + ») jusqu'à ce que la DEL jaune [37B] soit allumée.

   ➠ Il est recommandé d'ajouter 15 % de la distance entre capteur et produit à titre de sécurité.

Signification des DEL :

- DEL jaune : opération de commutation
- DEL verte : alimentation en tension est appliquée

L'interrupteur sur la face supérieure du capteur [38A] permet d'alterner entre clair et obscur :

- Position d'interrupteur « L » (commutation en réception, configuration par défaut) : le capteur commute (DEL jaune allumée) si un produit est détecté.
- Position d'interrupteur « D » (commutation sans réception) : le capteur commute (DEL jaune allumée) si *aucun* produit n'est détecté.

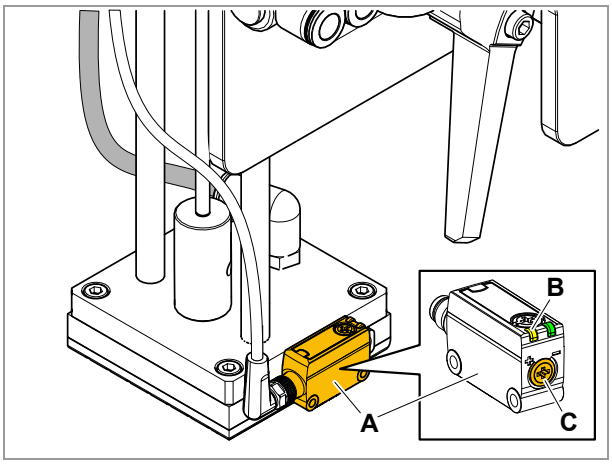

[37] Capteur de proximité (A) sur le LA-TO BO.

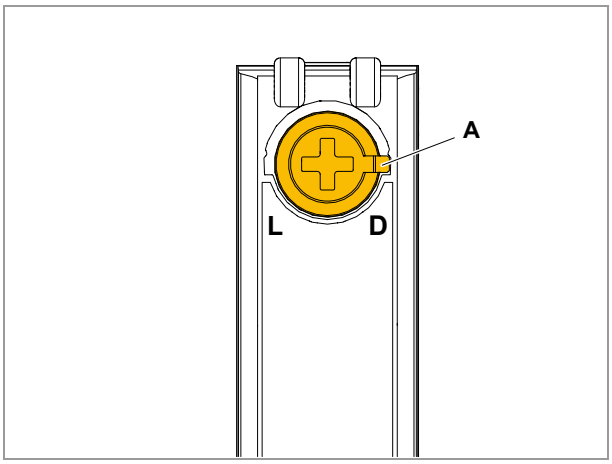

[38] Interrupteur rotatif (A) sur la face supérieure du capteur de proximité.

Vannes

AVERTISSEMENT

Risque de cisaillement et de coincement entre la plaque de compression et la plaque de distribution.

Pour cette raison, les conditions ci-dessous doivent être respectées lors des essais de déclenchement de l'applicateur en mode de réglage...

→ maintenir un espace suffisant.

→ ne pas toucher l'applicateur.

Outil

Petit tournevis (0,6x4 mm)

Réglage de l'intensité de l'air d'appoint

L'intensité de l'air d'appoint peut être modifiée au moyen de la vis de réglage [39A]. Le réglage correct résulte du paragraphe Contrôle de la pose à la page 43.

Réglage de la force de rétention de la plaque de compression

La force de rétention de la plaque de compression peut être modifiée au moyen de la vis de réglage [39B]. Le réglage correct résulte du paragraphe Contrôle de la pose à la page 43.

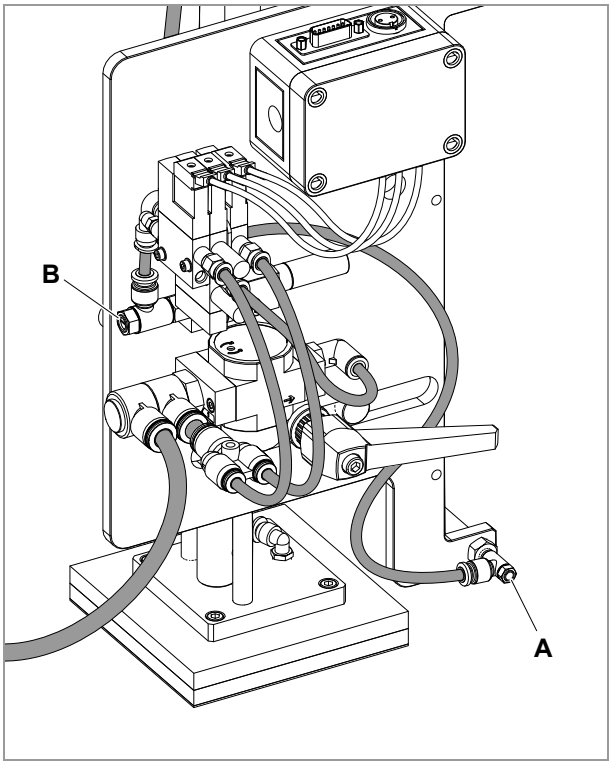

[39] Réglage de l'intensité de l'air d'appoint et de la force de rétention

Contrôle de la pose

Les graphiques à droite représentent un déroulement type : depuis la distribution d'une étiquette jusqu'à la pose de l'étiquette sur le produit.

1. Après le déclenchement d'un ordre d'impression resp. de distribution, l'étiquette est détachée du dorsal étiquettes [40b] via la plaque de distribution [40a]. L'étiquette est alors conduite tout juste à côté du bord de la plaque de distribution [40c].

   La flexion de l'étiquette dépend alors des facteurs suivants :

   – Vitesse d'avance
   – Force d'adhésion
   – Épaisseur de l'étiquette
   – Température ambiante
   Si l'étiquette n'est pas suffisamment déviée pour pouvoir passer à côté de la plaque de compression, le réglage en hauteur de la plaque de distribution doit être modifié. Voir Réglage de l'espace par rapport à la plaque de distribution 🗋 à la page 38.

2. L'étiquette est déviée vers la plaque de compression au moyen de l'air d'appoint [40d].

   Voir Réglage de la force de rétention de la plaque de compression 🗋 à la page 42.

3. L'étiquette est saisie par la plaque de compression et poussée en avant par la force d'avance. La force d'aspiration de la plaque de compression ne doit alors pas être supérieure à la force d'avance de l'étiquette. L'accord entre force d'avance, angle d'air d'appoint, force d'air d'appoint et force d'aspiration joue ici un rôle important.

   Voir Réglage de l'intensité de l'air d'appoint 🗋 à la page 42.

4. Dès que l'étiquette s'est complètement détachée de la plaque de distribution, elle se pose sur la plaque de compression.

   L'espace entre la plaque de distribution empêche à l'étiquette de coller lors du mouvement de descente en position finale de la plaque de compression.

5. La plaque de compression est poussée vers le bas jusqu'en position finale et l'étiquette est posée sur le produit.

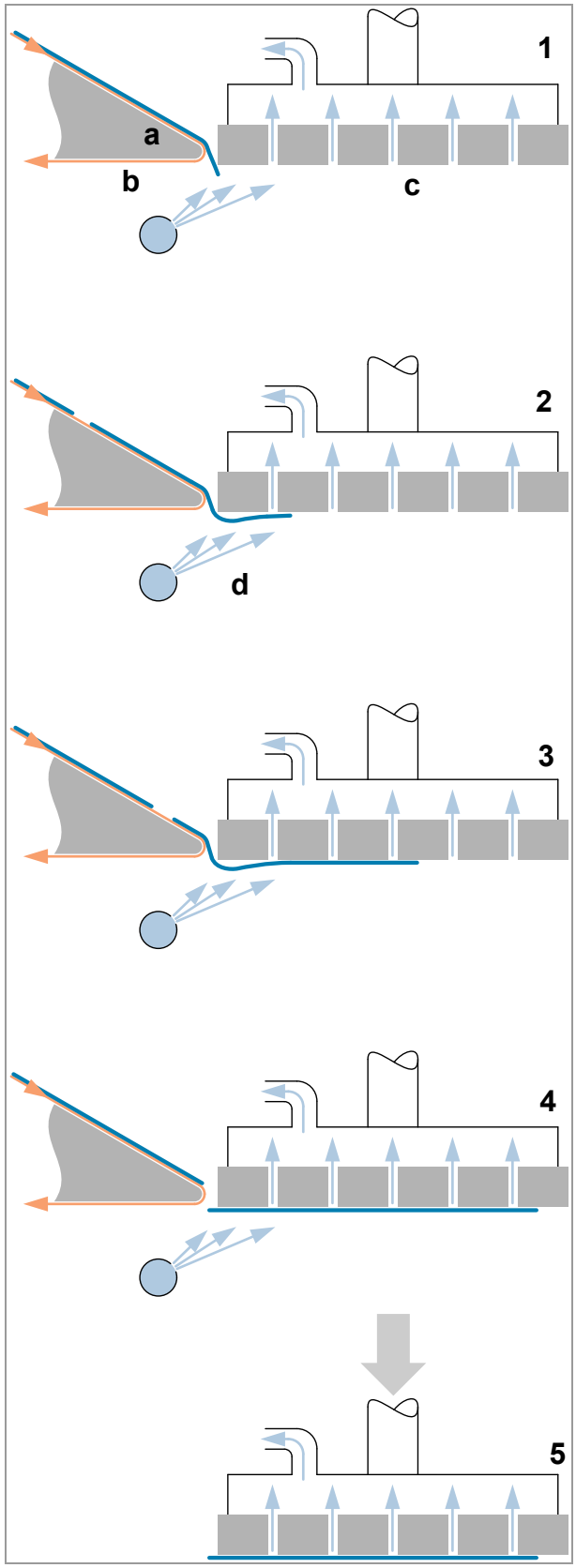

[40] Représentation schématique de la pose

Fonctionnement

MISE EN MARCHE/HORS MARCHE DE L'APPLICATEUR

Mise en marche

En *mode normal*, l'applicateur est alimenté en air comprimé par l'installation dans laquelle il est intégré.

1. (Si le bouton de la valve de mise en marche est cadenassé) Ouvrir et retirer le cadenas.
2. Tourner le bouton de la vanne de mise en marche sur l'unité de maintenance dans le sens inverse des aiguilles d'une montre jusqu'à la butée (90°) :

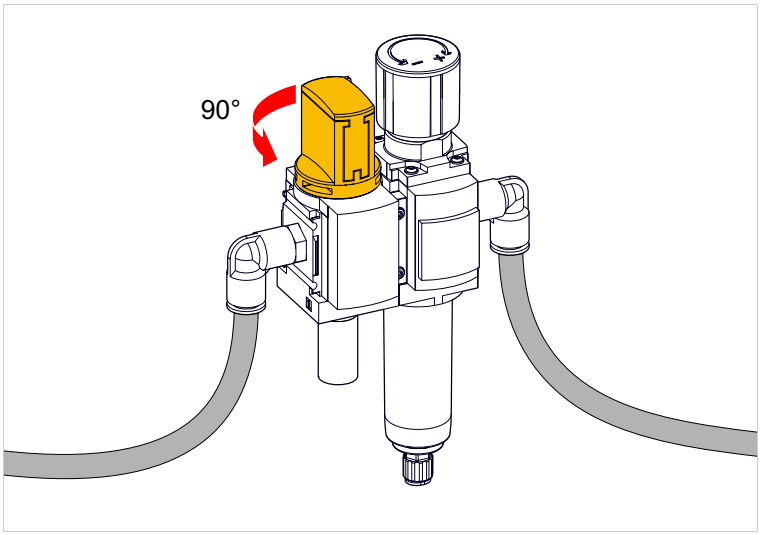

[42] Ouvrir la vanne de mise en marche sur l'unité de maintenance (l'illustration montre une vanne fermée).

Après l'activation de l'air comprimé, la plaque de compression se déplace lentement vers le haut en position initiale. Le cycle d'application commence dès que les conditions suivantes sont remplies :

- Plaque de compression de l'applicateur est en position initiale
- Signaux de commande sont appliqués (étiqueteuse est prête au fonctionnement)
- Circuit de commutation Interlock est fermé (porte de protection est fermée)

Mise hors marche

> ATTENTION !
>
> Après la désactivation de l'air comprimé, la plaque de compression de l'applicateur se déplace en position finale. Risque d'endommagement de l'applicateur par des produits acheminés.
>
> → Stopper le convoyeur *ou*
>
> → Garantir qu'aucun produit ne peut être acheminé *ou*
>
> → Fixer la plaque de compression de l'applicateur en position initiale

1. Stopper la machine sur laquelle l'applicateur est monté.
2. Désactiver l'air comprimé (avec un interrupteur de l'installation ou avec la vanne de mise en marche manuelle de l'unité de maintenance).

Après la désactivation de l'air comprimé, la plaque de compression de l'applicateur se déplace vers le bas en position finale.

REMPLACEMENT DE LA PLAQUE DE COMPRESSION

Remplacement de la plaque de compression sur LA-TO / LA-TO TD

Choix de la taille de la plaque de pression voir Sélectionner la taille de la plaque de compression à la page 33.

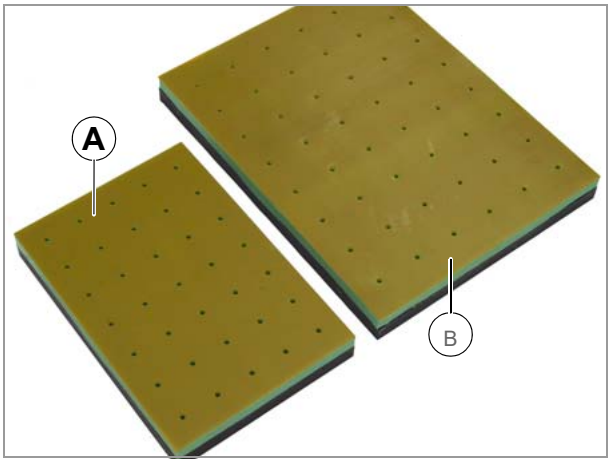

[43] Plaques de compression 160 x 110 mm (A) et 210 x 160 mm (B).

Outils :

Clé hexagonale 4 mm

Démontage / montage de la plaque de compression :

➔ Desserrer 4 vis [44D][45D] sur le pied d'applicateur. Retirer la plaque de compression [44A][45A].

➠ Lors du montage, tourner la plaque de compression de manière à ce que le trou [44B][45B] figure sous la tuyère d'aspiration [44C][45C].

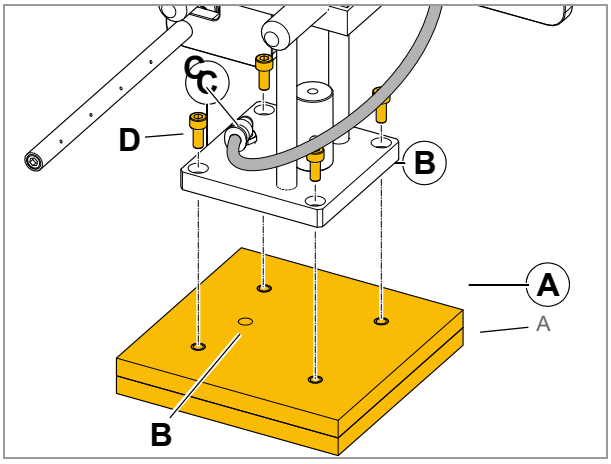

[44] Montage de la plaque de compression (A) sur LA-TO (taille : 125 x 125 mm).

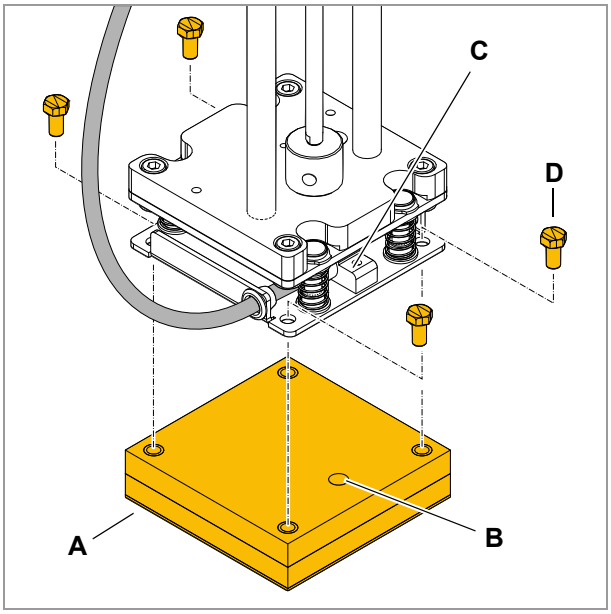

[45] Montage de la plaque de compression (A) sur LA-TO TD (taille : 80 x 80 mm).

Remplacement de la plaque de soufflage sur le LA-TO BO

Les plaques de soufflage sont disponibles en 2 tailles différentes pour le LA-TO BO. Les dimensions de la plaque de soufflage correspondent à la taille maximale de l'étiquette à appliquer.

Plaque de soufflage (long. x larg.)	Référence
80 x 80 mm	A106707 (RH) A106706 (LH)
160 x 110 mm	A106709 (RH) A106708 (LH)

[Tab. 7] Dimensions et références des plaques de soufflage disponibles.

Outils :

Tournevis hexagonal 4 mm

Démontage / montage de la plaque de soufflage :

1. Retirer le câble de capteur [46C][47D].
2. (Plaque de 160 x 110 mm) Retirer le flexible sur la plaque de soufflage [47E].
3. Desserrer 4 vis [46A][47A] sur le pied d'applicateur. Retirer la plaque de soufflage [46B][47C].

➠ Lors du montage, tourner la plaque de soufflage de manière à ce que le trou [46D][47B] figure sous la tuyère d'aspiration [46E][47F].

➠ Les plaques existent en version RH/LH.

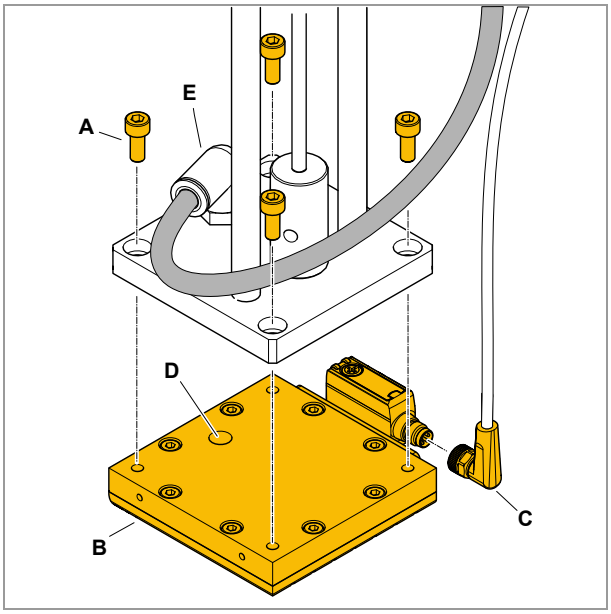

[46] Montage de la plaque de soufflage (B) sur LA-TO BO (taille : 80 x 80 mm).

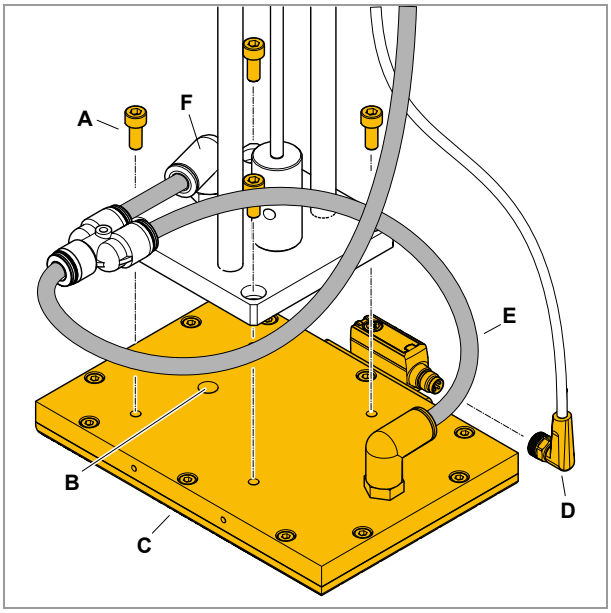

[47] Montage de la plaque de soufflage (C) sur LA-TO BO (taille : 160 x 110 mm).

NETTOYAGE

Sécurité

AVERTISSEMENT !

La réalisation de travaux de maintenance et de nettoyage présente d'éventuelles situations dangereuses. Des effets mécaniques ou électriques peuvent entraîner des accidents si les consignes de sécurité correspondantes ne sont pas respectées !

➔ Séparer la machine de l'alimentation en courant avant d'effectuer des travaux de nettoyage et/ou de maintenance. Selon le type de machine, il peut alors s'avérer nécessaire de débrancher le câble d'alimentation électrique (voir les instructions de service de la machine) !

➔ Ne jamais laisser du liquide pénétrer dans la machine !

➔ Ne pas pulvériser sur la machine avec des pulvérisateurs ou des sprays ! Toujours utiliser un chiffon humidifié de détergent !

➔ Seul des techniciens de service formés ont le droit d'effectuer des réparations sur la machine !

Périodicité de nettoyage

➔ Nettoyer la machine régulièrement.

La fréquence de nettoyage dépend des facteurs suivants :

- Conditions de service
- Durée de service quotidienne

Nettoyage

ATTENTION !

Risque d'endommagement par des produits de nettoyage agressifs.

➔ Ne pas utiliser de produits de nettoyage risquant d'endommager ou de détruire les surfaces peintes, les inscriptions, les plaques signalétiques, les composants électriques etc.

➔ Ne pas utiliser de produit abrasif ou dissolvant la matière synthétique.

➔ Ne pas utiliser de solutions acides ou alcalines.

Produits de nettoyage:

- Air comprimé, aspirateur (le cas échéant)
- Éthanol ou alcool isopropylique

Exécution :

➔ Éliminer les poussières et les résidus d'usure en soufflant dessus avec de l'air comprimé ou en les aspirant avec un aspirateur (dans la mesure où de l'air comprimé resp. un aspirateur sont disponibles)

➔ Utiliser un chiffon humidifié avec de l'éthanol ou de l'alcool isopropoylique pour essuyer la machine.

Unité de maintenance

Si le niveau de condensat a atteint le marquage « Max. » :

➔ Vider le condensat.

Si le débit est faible alors que le réglage de la pression n'a pas été modifié :

➔ Remplacer la cartouche filtrante.

➠ Des instructions pour l'exécution sont fournies dans les instructions de service ci-jointes de l'unité de maintenance.

ÉLIMINATION DE PANNES

Désactivation de l'air comprimé en cas de panne

En cas de panne sur l'applicateur, par ex. bourrage de papier entre l'étiqueteuse et l'applicateur, il est possible de mettre l'applicateur hors pression au moyen de la vanne de mise en marche manuelle [1A] de l'unité de maintenance. Et ainsi, la panne peut être éliminée sans danger, indépendamment de l'alimentation en air comprimé de l'installation.

> ATTENTION !
>
> Après la désactivation de l'air comprimé, la plaque de compression de l'applicateur se déplace en position finale. Risque d'endommagement de l'applicateur par des produits acheminés.
>
> ➔ Stopper le convoyeur *ou*
>
> ➔ Garantir qu'aucun produit ne peut être acheminé *ou*
>
> ➔ Fixer la plaque de compression de l'applicateur en position initiale

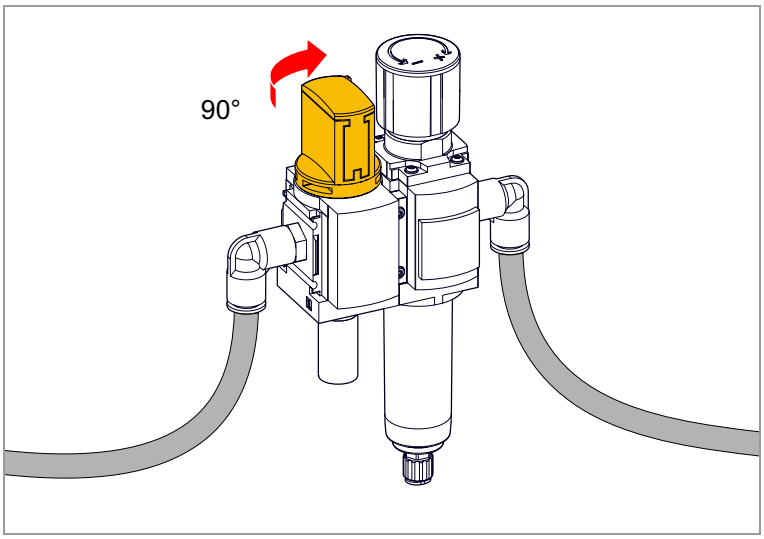

[48] Fermer la vanne manuelle de mise en marche (tourner dans le sens des aiguilles d'une montre jusqu'à la butée ; l'illustration montre la vanne fermée).

Constatation de l'état

Si des pannes surviennent, tout d'abord évaluer les messages d'état de l'étiqueteuse resp. du système d'impression & d'étiquetage.

Voir les instructions de service de l'étiqueteuse / du système d'impression & d'étiquetage utilisé, chapitre « Messages d'état » resp. « Pannes ».

Appel du service après-ventes

Si vous n'êtes pas autorisé à effectuer des diagnostics ni à éliminer des pannes, appelez votre technicien resp. le service après-ventes agréé. Mettre les pièces de rechange et les documents respectifs à la disposition du service après-ventes afin de permettre une exécution des travaux de réparation de manière conforme aux critères de qualité.

Annexe

DIMENSIONS LA-TO XL TD

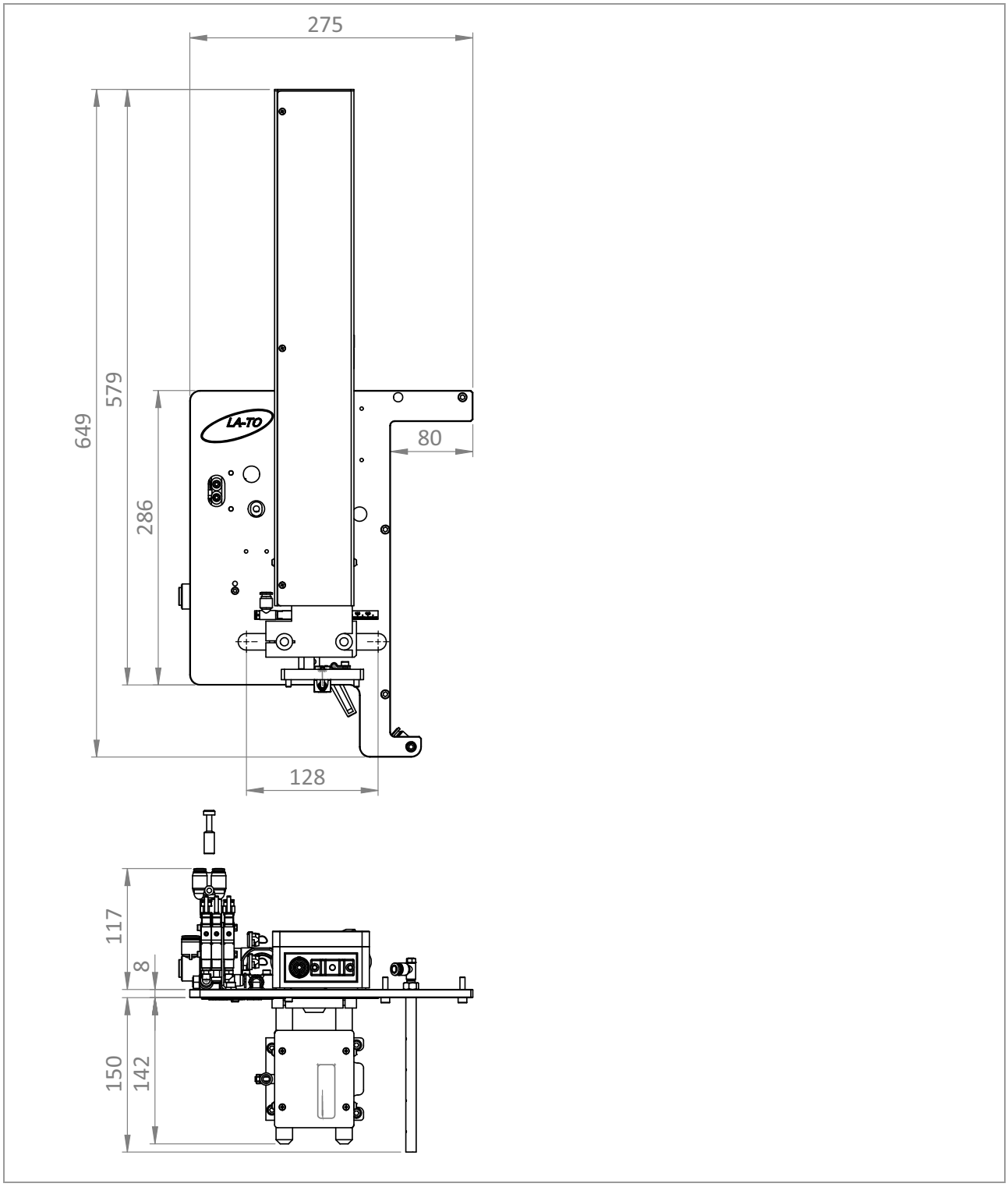

[49] LA-TO XL TD dessin dimensionell.

PLAN PNEUMATIQUE LA-TO / LA-TO TD

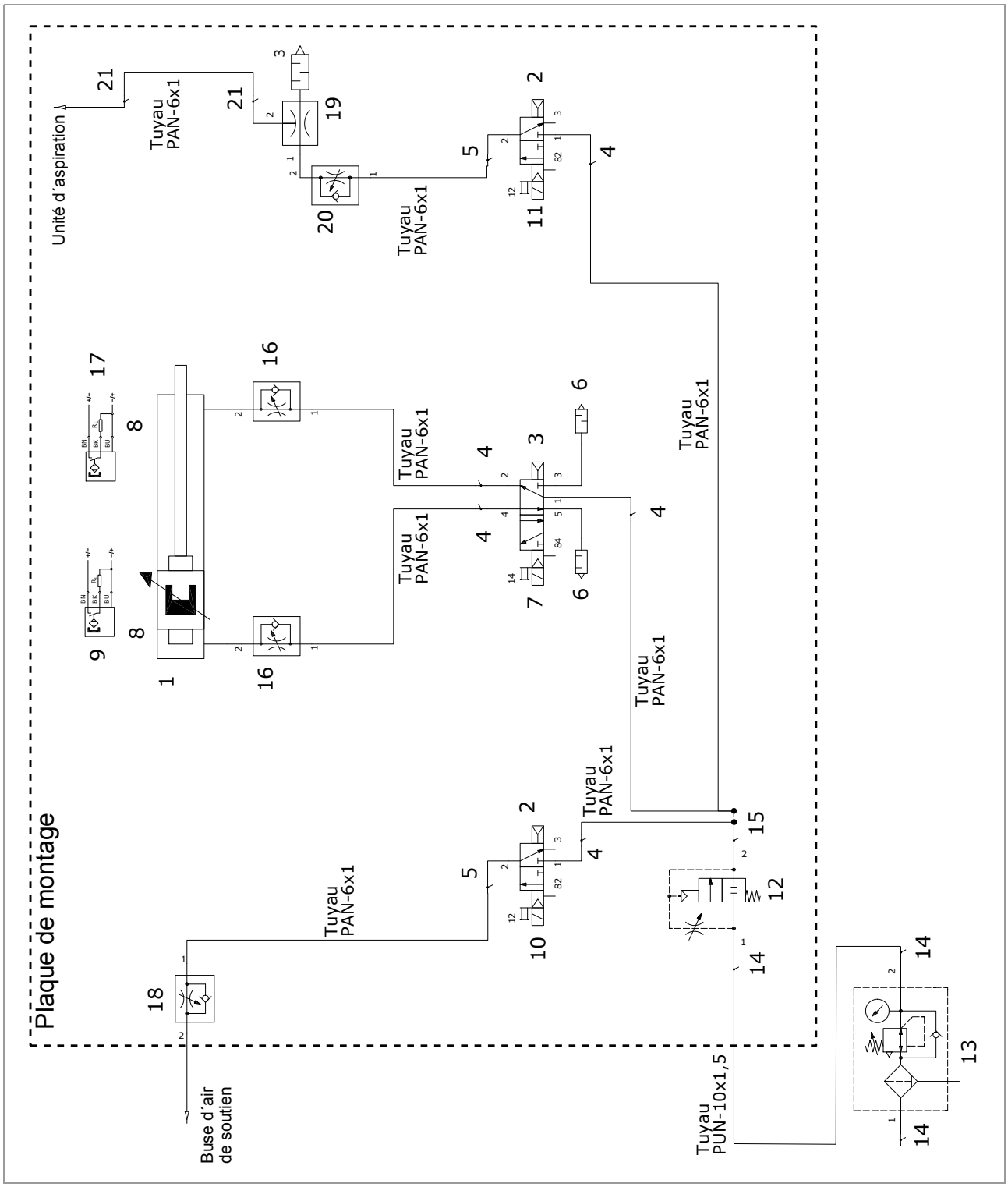

[50] LA-TO Plan pneumatique.

N° de pos.	Référence	Nombre	Appellation d'article
1	A4075	1	Vérin normalisé
2	A5886	2	Électrovanne
3	A5887	1	Électrovanne
4	A4476	5	Raccord enfichable
5	A4468	2	Raccord enfichable en L
6	A4466	2	Silencieux
7	A5895	1	Conduite d'amenée à une prise
8	A4080	2	Kit pour fixation
9	A4081	1	Détecteur de proximité
10	A5896	1	Conduite d'amenée à une prise
11	A5897	1	Conduite d'amenée à une prise
12	A100551	1	Vanne de mise en marche
13	A8801	1	Soupape de réglage à filtre
14	A8806	3	Raccord enfichable en L
15	A100565	1	Distributeur multiple
16	A9519	2	Étrangleur avec clapet anti-retour
17	A9520	1	Détecteur de proximité
18	A9830	1	Étrangleur avec clapet anti-retour
19	A9521	1	Buse type Venturi
20	A6303	1	Étrangleur avec clapet anti-retour
21	A4473	2	Raccord enfichable en L

[Tab. 8] Liste des pièces du plan pneumatique.

PLAN PNEUMATIQUE LA-TO BO

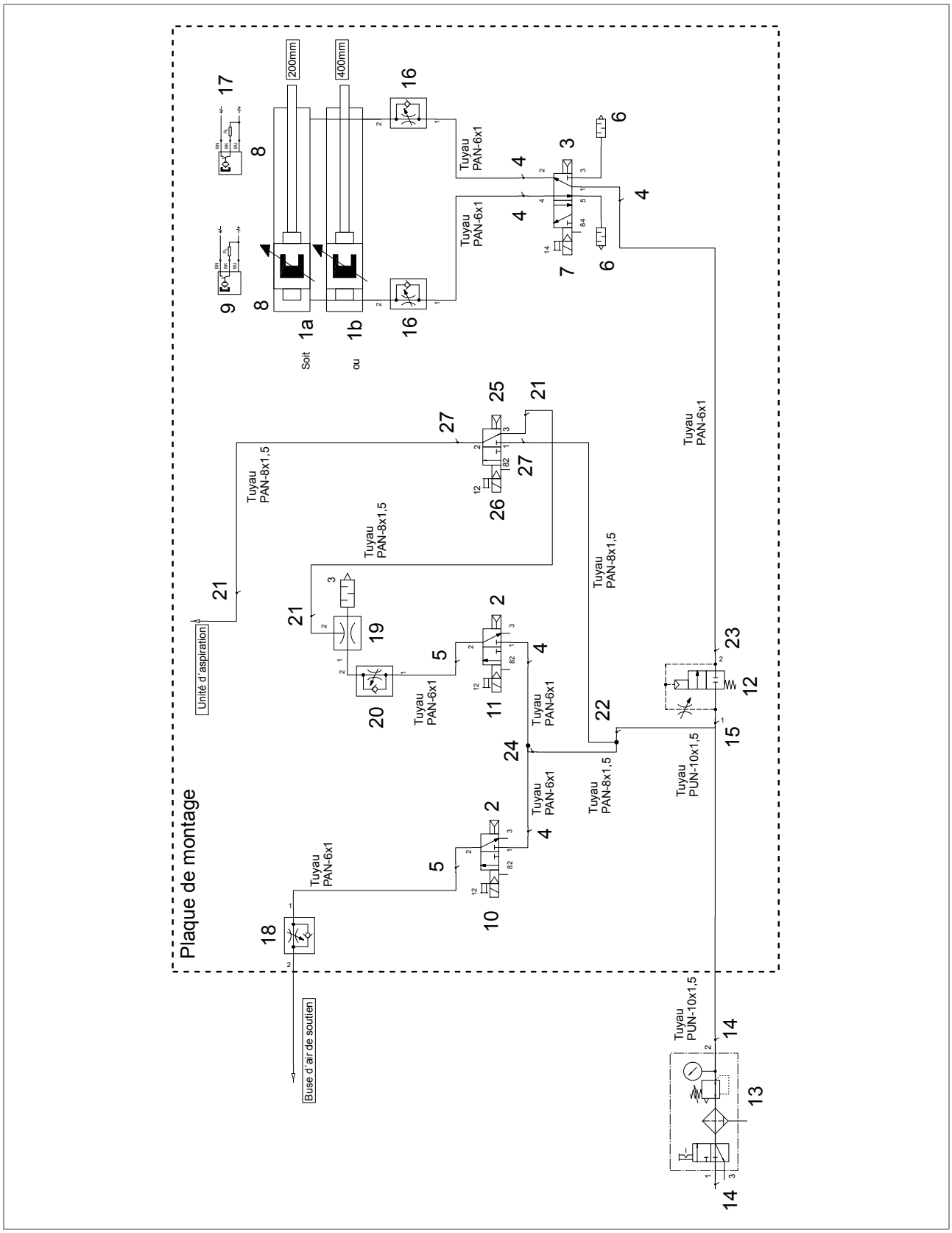

[51] LA-TO BO Plan pneumatique.

N° de pos.	Référence	Nombre	Appellation d'article
1a	A4075	1	Vérin normalisé
1b	A105547	1	Vérin normalisé
2	A5886	2	Électrovanne
3	A5887	1	Électrovanne
4	A4476	5	Raccord enfichable
5	A4468	2	Raccord enfichable en L
6	A4466	2	Silencieux
7	A5895	1	Conduite d'amenée à une prise
8	A4080	2	Kit pour fixation
9	A4081	1	Détecteur de proximité
10	A5896	1	Conduite d'amenée à une prise
11	A5897	1	Conduite d'amenée à une prise
12	A100551	1	Vanne de mise en marche
13	A8801	1	Combinaison d'appareils d'entretien
14	A8806	2	Raccord enfichable en L
15	A106817	1	Distributeur multiple
16	A9519	2	Étrangleur avec clapet anti-retour
17	A9520	1	Détecteur de proximité
18	A9830	1	Étrangleur avec clapet anti-retour
19	A9521	1	Buse type Venturi
20	A6303	1	Étrangleur avec clapet anti-retour
21	A9514	3	Raccord enfichable en L
22	A106821	1	Connexion enfichable en Y
23	A106816	1	Raccord enfichable en L
24	A106724	1	Connexion enfichable en Y
25	A100427	1	Électrovanne
26	A106726	1	Conduite d'amenée à une prise

[Tab. 9] Liste des pièces du plan pneumatique.

APERÇU DES ALÉSAGES - PLAQUES DE COMPRESSION

Référence	Taille (larg.xlong. en mm)	Nombre d'alésages	Espace en largeur	Espace en longueur
A103966	80 x 80	25	14	14
A103967	125 x 125	54	13	19
A9415	110 x 160	35	21	22
A9410	160 x 210	48	26	24,5

A103966

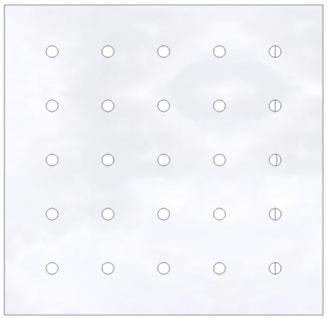

A103967

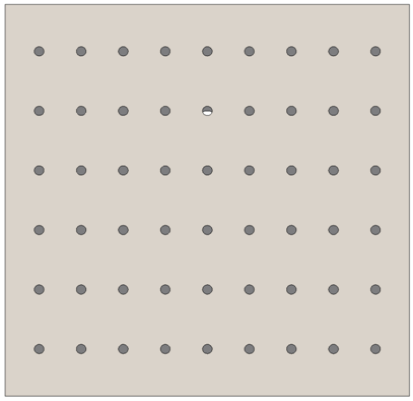

A9415

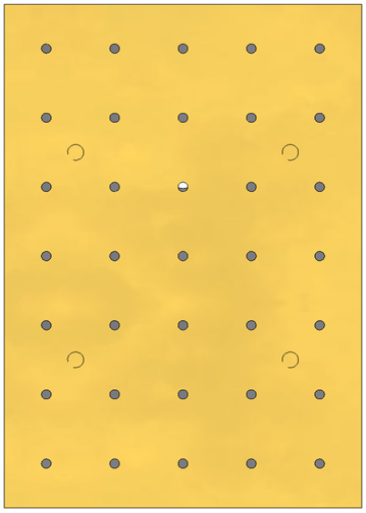

A9410

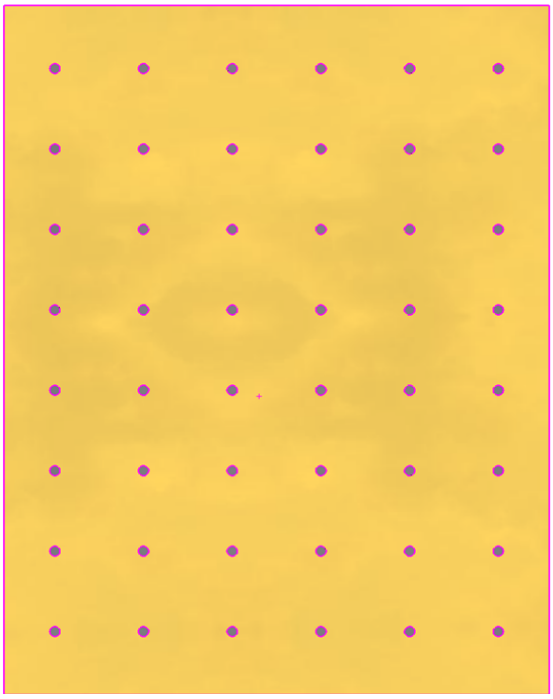

[52] Disposition des alésages dans les plaques de compression.

Déclaration d'incorporation EU

(Traduction de la version originale)

Nous, la société Novexx Solutions GmbH
Ohmstraße 3
D-85386 Eching
Allemagne

déclarons par la présente que la quasi-machine décrite ci-dessous a été développée et construite de manière conforme aux exigences essentielles de santé et de sécurité stipulées dans la directive 2006/42/CE annexe I (lisez tableau „Annexe à la déclaration d'incorporation“).

La documentation technique pertinente selon l'annexe VII Partie B de la directive 2006/42/CE est constituée. Nous nous engageons à fournir les documents à la suite d'une demande dûment motivée des autorités nationales compétentes. Les données sont transmises par voie électronique.

La quasi-machine décrite correspond en supplément aux stipulations de la directive 2014/30/EU (CEM) et de la directive 2011/65/EU (RoHS).

La quasi-machine décrite ne doit être mise en service qu'après avoir constaté que la machine dans laquelle la quasi-machine doit être incorporée correspond aux stipulations de la directive 2006/42/CE.

Modèles	LA-TO / LA-TO XL LA-TO touch down / LA-TO XL touch down LA-TO BO / LA-TO BO XL LTP / LTPV LA-SO LTSI LTSA
Désignation générale	Applicateur
Directive correspondante de l'Union européenne	2006/42/CE (Machines) 2014/30/EU (CEM) 2011/65/EU (RoHS)
Normes harmonisées appliquées, en particulier	EN ISO 12100 : 2010 EN ISO 4414 : 2010 EN 60950-1/A2 : 2013
Personne étant autorisée à rassembler les documents techniques	Novexx Solutions GmbH (pour l'adresse voir ci-dessus)

Eching, le 18.6.2018 Manfred Borbe (Gérant)

[/dest /EC_Dec_Inc /DEST /pdfmark
[/Title <44E9636C61726174696F6E206427696E636F72706F726174696F6E204555> /dest /EC_Inc /View [/XYZ null null 0] /
OUT pdfmark

ANNEXE À LA DÉCLARATION D'INCORPORATION

Liste des exigences de sécurité et de protection de la santé stipulées pour la construction et l'édification de machines ayant été appliquées et respectées pour le produit indiqué dans la déclaration d'incorporation.

Numéro Annexe I	Désignation	Non applicable	Respecté	Remarque
1.1	**Généralités**			
1.1.2.	Principes d'intégration de la sécurité		X	
1.1.3.	Matériaux et produits		X	
1.1.4.	Éclairage	X		
1.1.5.	Conception de la machine en vue de sa manutention		X	
1.1.6.	Ergonomie	X		
1.1.7.	Poste de travail	X		
1.1.8.	Siège	X		
1.2.	**Systèmes de commande**			
1.2.1.	Sécurité et fiabilité des systèmes de commande	X		
1.2.2.	Organes de service	X		
1.2.3.	Mise en marche	X		
1.2.4.	Arrêt			
1.2.4.1.	Arrêt normal	X		
1.2.4.2.	Arrêt pour des raisons de service	X		
1.2.4.3.	Arrêt d'urgence	X		
1.2.4.4.	Ensembles de machines	X		
1.2.5.	Sélection des modes de commande ou de fonctionnement	X		
1.2.6.	Défaillance de l'alimentation en énergie		X	
1.3.	**Mesures de protection contre les risques mécaniques**			
1.3.1.	Risque de perte de stabilité	X		
1.3.2.	Risque de rupture en service		X	
1.3.3.	Risques dus aux chutes ou éjections d'objets	X		
1.3.4.	Risques dus aux surfaces, arêtes ou angles		X	
1.3.5.	Risques dus aux machines combinées	X		
1.3.6.	Risques dus aux variations des conditions de fonctionnement	X		
1.3.7.	Risques liés aux éléments mobiles			Dispositif de protection nécessaire [a]
1.3.8.	Choix d'une protection contre les risques engendrés par les éléments mobiles			
1.3.8.1.	Éléments mobiles de transmission	X		
1.3.8.2.	Éléments mobiles concourant au travail			Dispositif de protection nécessaire [a]
1.3.9.	Risques dus aux mouvements non commandés	X		
1.4.	**Caractéristiques requises pour les protecteurs et les dispositifs de protection**			
1.4.1.	Exigences de portée générale			a
1.4.2.	Exigences particulières pour les protecteurs			
1.4.2.1.	Protecteurs fixes	X		
1.4.2.2.	Protecteurs mobiles avec dispositif de verrouillage			a
1.4.2.3.	Protecteurs réglables limitant l'accès	X		
1.4.3.	Exigences particulières pour les dispositifs de protection	X		
1.5.	**Risques dus à d'autres dangers**			
1.5.1.	Alimentation en énergie électrique		X	
1.5.2.	Electricité statique		X	

Numéro Annexe I	Désignation	Non applicable	Respecté	Remarque
1.5.3.	Alimentation en énergie autre qu'électrique		X	
1.5.4.	Erreurs de montage		X	
1.5.5.	Températures extrêmes		X	
1.5.6.	Incendie		X	
1.5.7.	Explosion	X		
1.5.8.	Bruit		X	
1.5.9.	Vibrations	X		
1.5.10.	Rayonnements		X	
1.5.11.	Rayonnements extérieurs		X	
1.5.12.	Rayonnements laser	X		
1.5.13.	Émission de matières et de substances dangereuses	X		
1.5.14.	Risque de rester prisonnier dans une machine	X		
1.5.15.	Risque de glisser, trébucher ou tomber	X		
1.5.16.	Foudre	X		
1.6.	**Entretien**			
1.6.1.	Entretien de la machine		X	
1.6.2.	Accès aux postes de travail ou aux points d'intervention		X	
1.6.3.	Séparation de la machine de ses sources d'énergie		X	
1.6.4.	Intervention de l'opérateur		X	
1.6.5.	Nettoyage des parties intérieures	X		
1.7.	**Informations**			
1.7.1.	Informations et avertissements sur la machine		X	
1.7.1.1.	Informations et dispositifs d'information	X		
1.7.1.2.	Dispositifs d'alerte	X		
1.7.2.	Avertissement sur les risques résiduels		X	
1.7.3.	Marquage des machines		X	
1.7.4.	Notice d'instructions		X	
1.7.4.1.	Principes généraux de rédaction de la notice d'instructions		X	
1.7.4.2.	Contenu de la notice d'instructions		X	
1.7.4.3.	Documents commerciaux		X	

a) Montage par l'intégrateur système

Novexx Solutions GmbH
Ohmstraße 3
85386 Eching
Germany
☎ +49-8165-925-0
www.novexx.com